河南省工程建设标准设计

DBJT19-07-2012

12系列建筑标准设计图集

河南省工程建设标准设计管理办公室　主编

12YJ7-2

内装修-配件

本资料由微信公众号jianzhu118整理
持续更新中

中国建材工业出版社

内装修 -- 配件

编制单位：山东大卫国际建筑设计有限公司

编制单位负责人
编制单位技术负责人
技术审定人
设计负责人

制图	崔怀列	设计	崔怀列	校对	孙丽	审核	王妍

目 录

目录 …… 01-02
编制说明 …… 03-04
1. 橱柜
1.1衣帽柜 …… 1-13
1.2居室吊柜 …… 14
1.3鞋柜 …… 15-16
1.4书柜 …… 17-18
1.5酒柜、厨柜 …… 19-20
1.6低柜、行李柜 …… 21-22
1.7住宅信报箱 …… 23
2. 服务台
2.1服务台（银行、售票、寄存、托运） …… 24-27
2.2吧台、接待台（酒店、餐厅、酒吧） …… 28-31
2.3讲台 …… 32
2.4试验台 …… 33-40
2.5小型舞台 …… 41
3. 内遮阳
3.1百叶帘 …… 42-43
3.2卷帘 …… 44
3.3布（纱）帘 …… 45
4. 板栏标识
4.1黑板 …… 46
4.2班级园地、布告栏 …… 47-52
4.3指示灯、指示牌 …… 53-59

本资料由微信公众号jianzhu118整理
持续更新中

目 录（一）	图集号	12YJ7-2
	页次	01

内装修 -- 配件

编制单位：山东大卫国际建筑设计有限公司

编制单位负责人
编制单位技术负责人
技术审定人
设计负责人

4.4标志图案 ····· 60-61

5. 医疗设施

5.1挂号、取药窗口 ····· 62

5.2采血隔断 ····· 63

5.3诊室隔断 ····· 64

5.4传递窗 ····· 65

5.5电磁屏蔽窗 ····· 66

5.6药品柜 ····· 67

5.7脚灯 ····· 68

6. 通风检修

6.1通风口、通风篦子 ····· 69-71

6.2检修孔盖 ····· 72-74

7. 其他

7.1放映窗、观察窗 ····· 75-76

7.2消火栓 ····· 77

7.3预埋件 ····· 78

7.4钢制、塑料螺栓规格 ····· 79

7.5射钉规格荷载和应用 ····· 80

本资料由微信公众号jianzhu118整理
持续更新中

目录（二）	图集号	12YJ7-2
	页次	02

制图	崔怀列	设计	崔怀列	校对	孙丽	审核	王妍

制图	崔怀列	设计	崔怀列	校对	孙丽	审核	王妍

编　制　说　明

1. 适用范围

1.1本图集适用于各类新建、扩建和改建的民用建筑。

1.2为便于选用，在编制过程中，对各类配件均适当考虑了不同形式、不同材料和不同构造的做法，适用于一般标准，设计人可按工程需要选用。

2. 编制依据

《民用建筑设计通则》·····(GB 50352-2005)

《建筑设计防火规范》·····(GB 50016-2006)

《高层民用建筑设计防火规范》·····(GB 50045-95 2005版)

《建筑内部装修设计防火规范》·····(GB 50222-95 2001局部修订版)

《中国成年人人体尺寸》·····(GB 10000-88)

《建筑装饰装修工程质量验收规范》·····(GB 50210-2001)

《民用建筑工程室内环境污染控制规范》····(GB 50325-2006)

《中小学校设计规范》·····(GB 50099-2011)

《住宅信报箱工程技术规范》·····(GB 50631-2010)

《建筑玻璃应用技术规程》·····(JGJ 113-2009)

《电影院建筑设计规范》·····(JGJ58—2008)

3. 编制内容

3.1本图集主要内容为一般标准的居住建筑、学校、医疗卫生、商业、办公、餐饮服务等民用建筑内装修配件，标准较高和专业性较强的构造做法未列入。

3.2本分册所选用的各种成品装修配件均为国内已生产的产品。图中仅表示成品外尺寸及土建有关的安装详图，成品详细构造不再绘制。

4. 采用材料及施工要求

4.1各种用料做法中所用材料应按说明或附注要求选用，材料品种、规格、质量均应符合国家现行标准的规定；且材料的燃烧性能应符合《建筑内部装修设计防火规范》的规定。

4.2各种用料做法中所用材料必须符合《民用建筑工程室内环境污染控制规范》的规定。

4.3本图集中所用木材一般为Ⅱ级以上松木、杉木等，其含水率应≤12%。施工时必须按工程设计要求及有关规范的规定进行防火、防腐、防蛀等处理。

4.4本图集做法中除注明者外，砌筑用块材、砂浆强度等级及混凝

本资料由微信公众号jianzhu118整理
持续更新中
www.bzfxw.com

制图	崔怀列	设计	崔怀列	校对	孙丽	审核	王妍

土要求按单项工程设计。

4.5本图集做法中所用钢材除结构设计另有要求者外，均为Q235钢，焊条采用E43系列，不锈钢材应符合国家有关标准。钢与不锈钢之间焊接采用不锈钢焊条，焊接部位应满焊且牢固。所有铁件应进行防锈处理，入墙木砖或靠墙木活均应做防腐处理。

4.6本图集做法中粘贴瓷砖、釉质砖、大理石、花岗石的胶粘剂应为高性能强力胶，粘贴后的胶抗剪、抗拉强度等性能应符合有关技术规定。胶粘剂中有害物质限量应符合《室内装饰装修材料　胶粘剂中有害物质限量》的规定。

4.7本图集做法中油漆、涂料、壁纸、面砖、石材等的施工工序和要求按《建筑装饰装修工程质量验收规范》GB50210-2001的规定执行。

4.8本图集做法中各类建筑配件凡需固定的做法，除图集中已注明者外，宜采用钢制膨胀螺栓、塑料膨胀管、螺钉，其锚固能力应满足具体工程承载能力的要求，并经计算确定。

5. 选用方法

5.1本图集所注尺寸除注明外，均以毫米为单位。

5.2本图集内部分做法的尺寸采用代号或以⩽形式组成可变数，具体尺寸可按实际工程需要由设计人定，并应在施工图中注明。

5.3索引方法

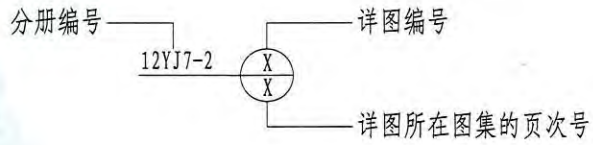

6. 版本有效性

在使用中，本图集所依据的相关规范如有新版，选用者应按有效版本对有关做法进行核查、调整，以使所选做法符合相关规范有效版本的要求。

本资料由微信公众号jianzhu118整理
持续更新中

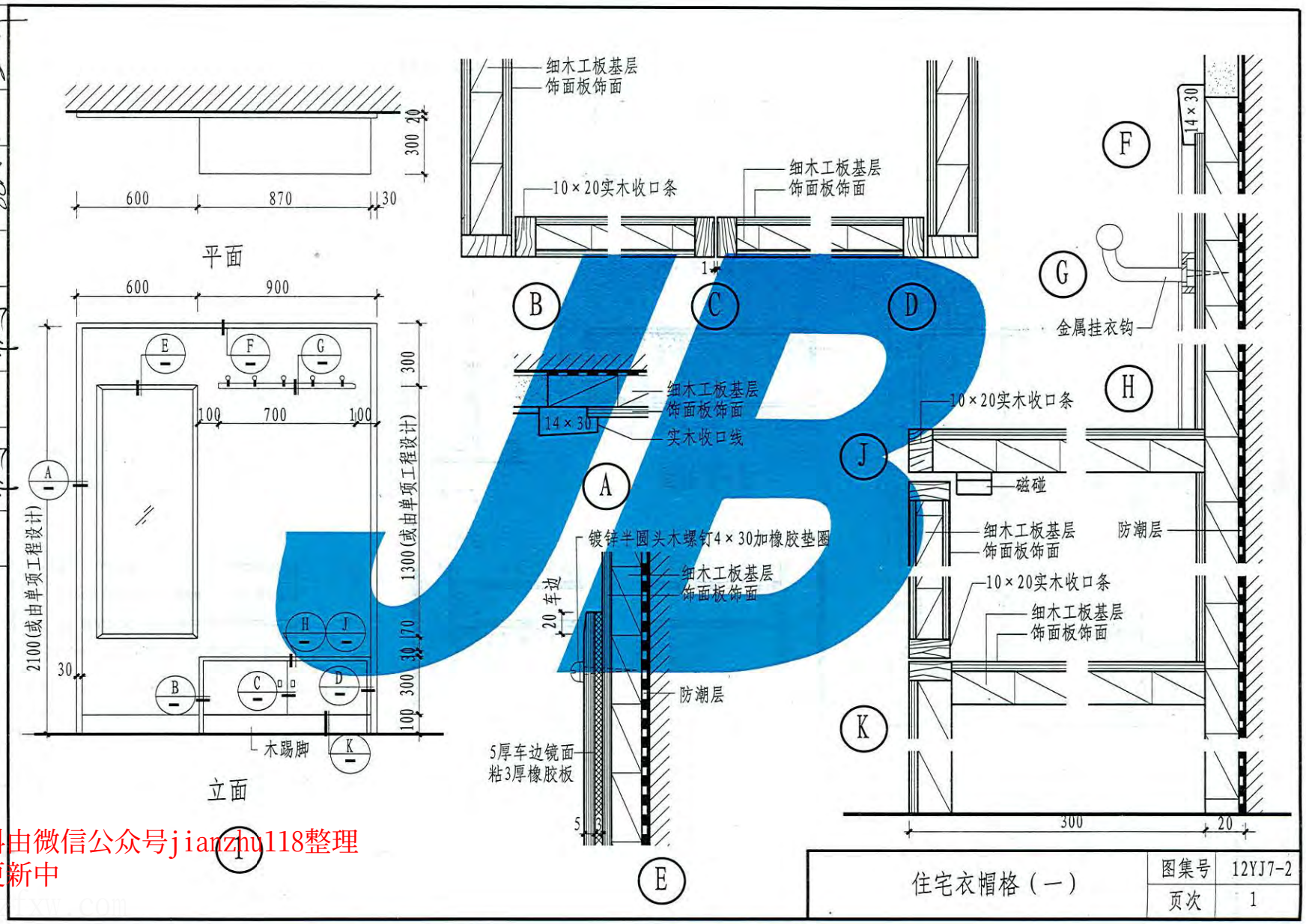

制图	崔怀列	设计	崔怀列	校对	孙丽	审核	王妍

住宅衣帽格（一）	图集号	12YJ7-2
	页次	1

本资料由微信公众号jianzhu118整理
持续更新中
www.bzfxw.com

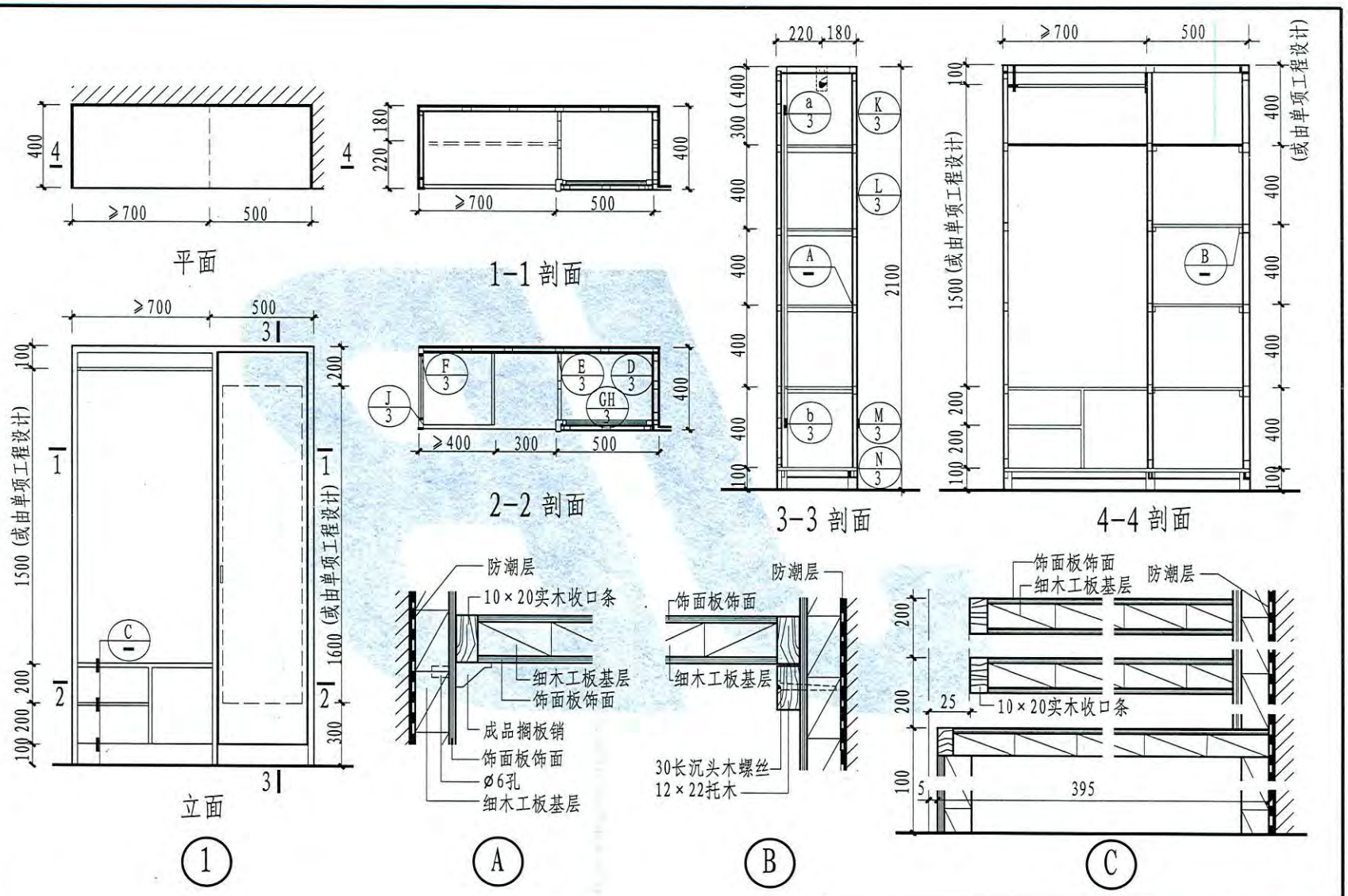

制图	崔怀列
设计	崔怀列
校对	孙丽
审核	王妍

住宅衣帽格（二）

图集号	12YJ7-2
页次	2

本资料由微信公众号jianzhu118整理
持续更新中

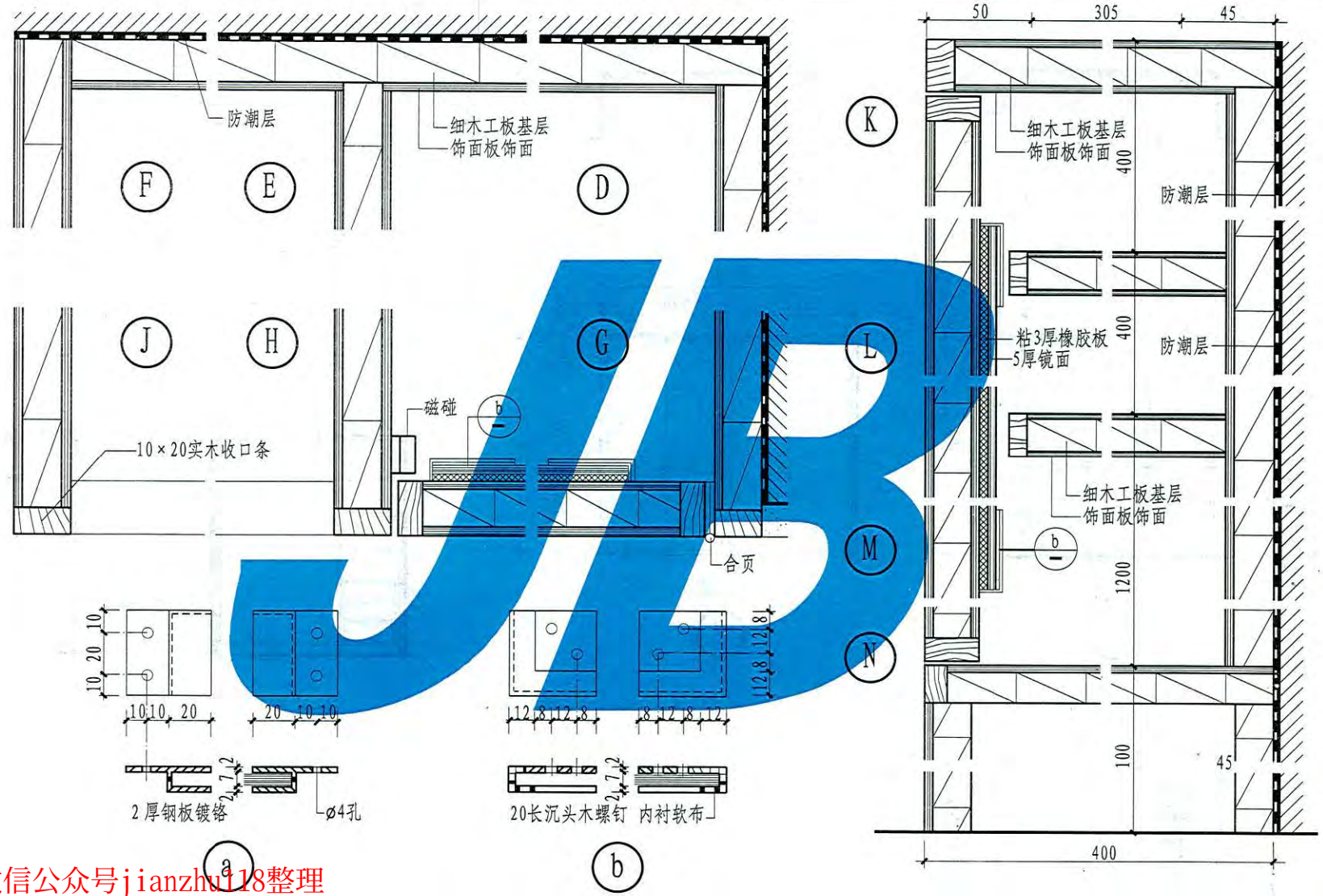

王妍	审核	孙丽	校对	崔怀列	设计	崔怀列	制图

住宅衣帽格（三）

图集号	12YJ7-2
页次	3

本资料由微信公众号jianzhu118整理
持续更新中
www.bzfxw.com

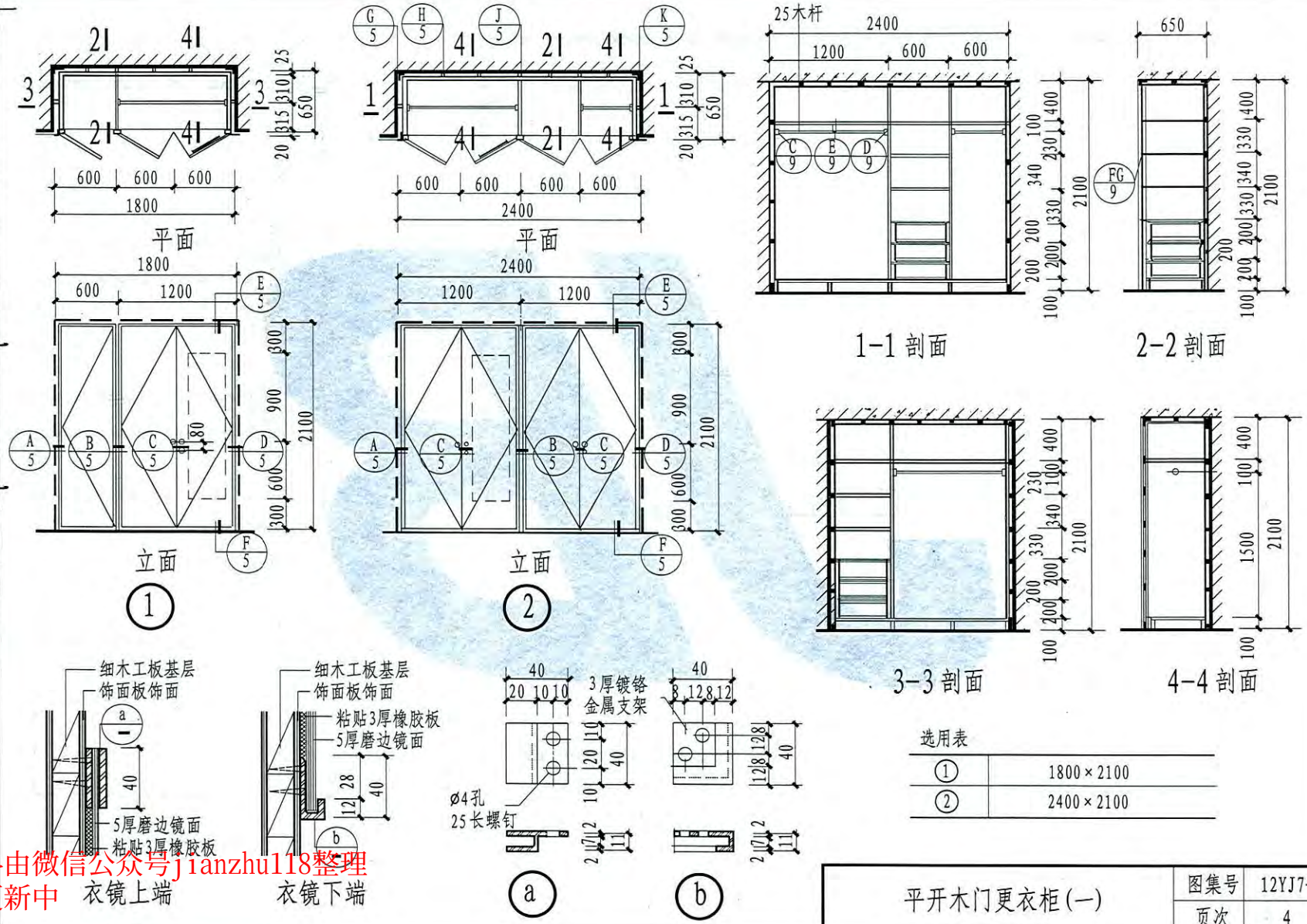

选用表

①	1800×2100
②	2400×2100

平开木门更衣柜(一)	图集号	12YJ7-2
	页次	4

本资料由微信公众号jianzhu118整理
持续更新中

制图 崔怀列 设计 崔怀列 校对 孙丽 审核 王妍

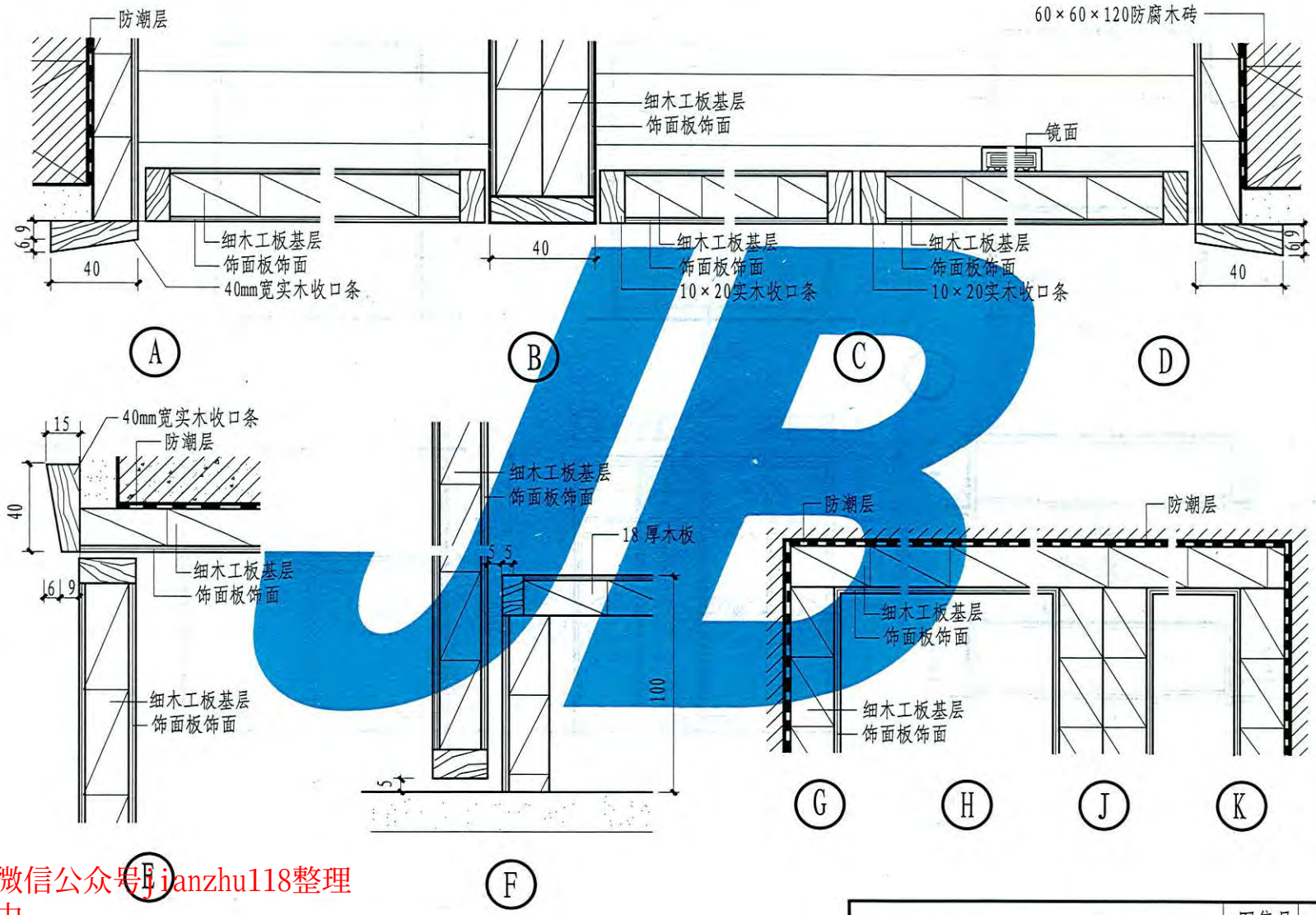

制图	崔怀列	设计	崔怀列	校对	孙丽	审核	王妍

平开木门更衣柜(二)

图集号	12YJ7-2
页次	5

本资料由微信公众号jianzhu118整理
持续更新中
www.bzfxw.com

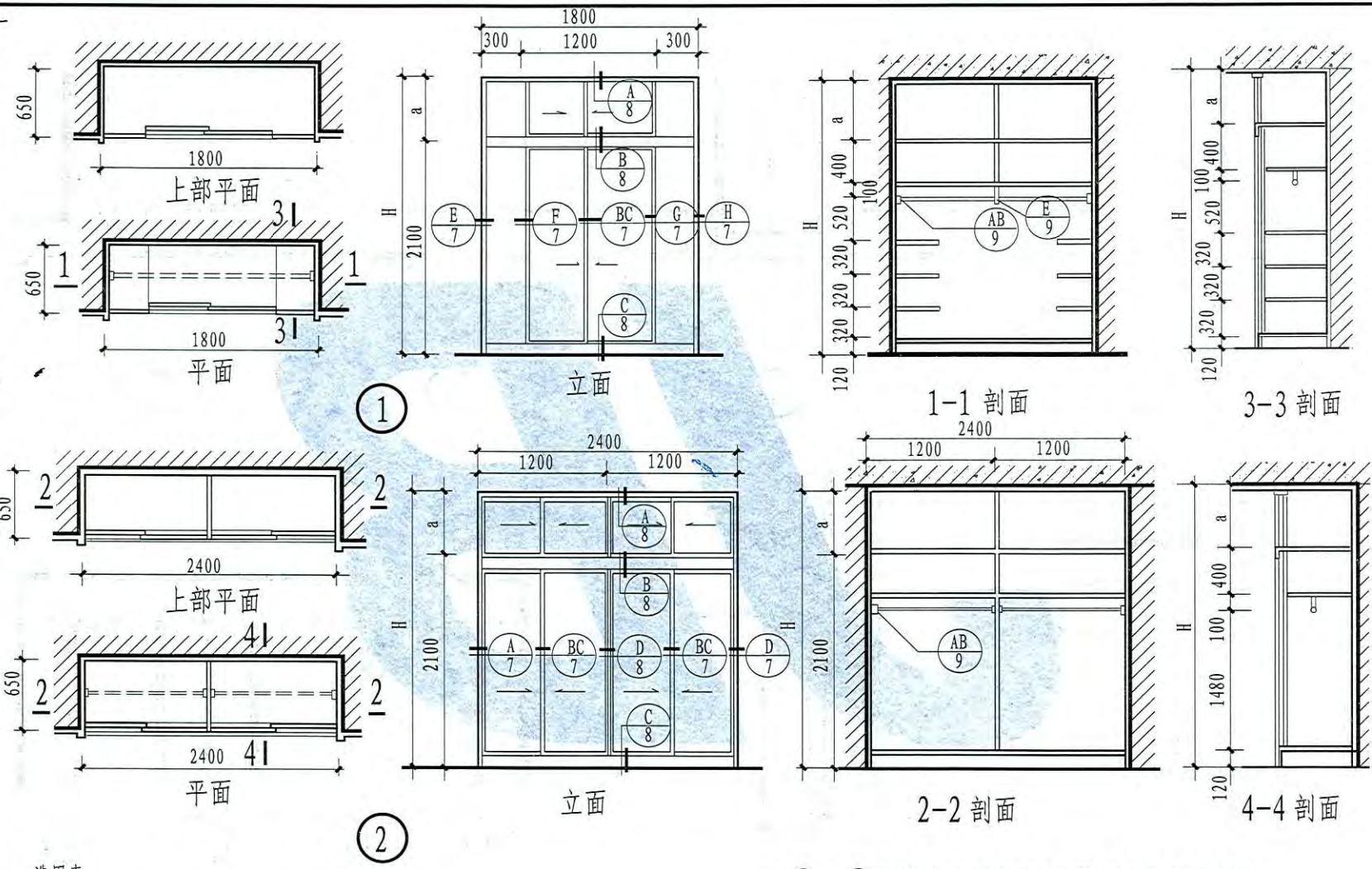

选用表

编号	尺　寸	编号	尺　寸
①	1800×(2100+a)	②	2400×(2100+a)

注：①～②更衣柜上端至楼板下皮"a"尺寸根据具体层高决定。

本资料由微信公众号jianzhu118整理
持续更新中

推拉门更衣柜(一)	图集号	12YJ7-2
	页次	6

王妍 孙丽 崔怀列 崔怀列
审核 校对 设计 制图

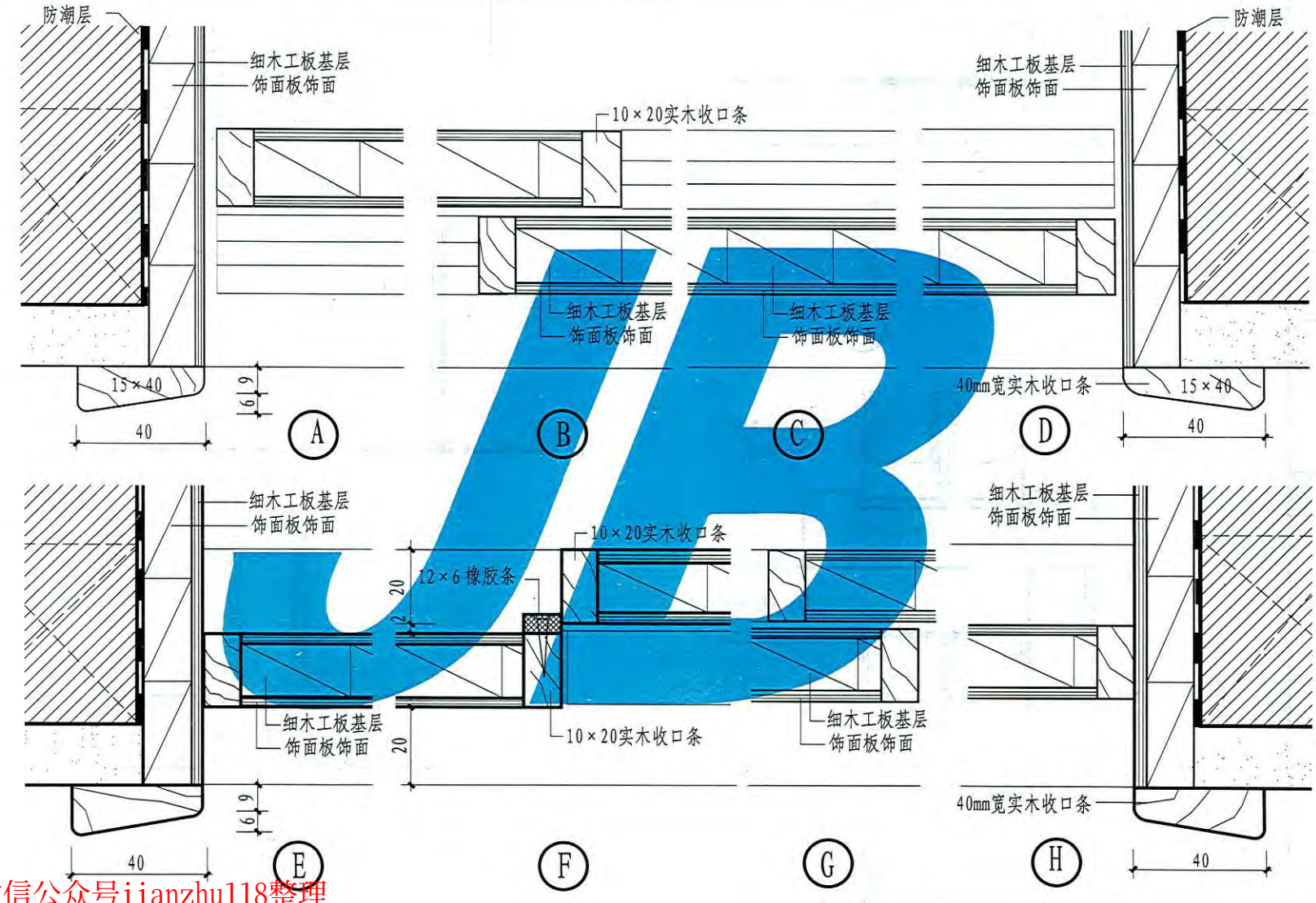

制图	崔怀列	设计	崔怀列	校对	孙丽	审核	王妍

推拉门更衣柜(二)	图集号	12YJ7-2
	页次	7

本资料由微信公众号jianzhu118整理
持续更新中
www.dzzxw.com

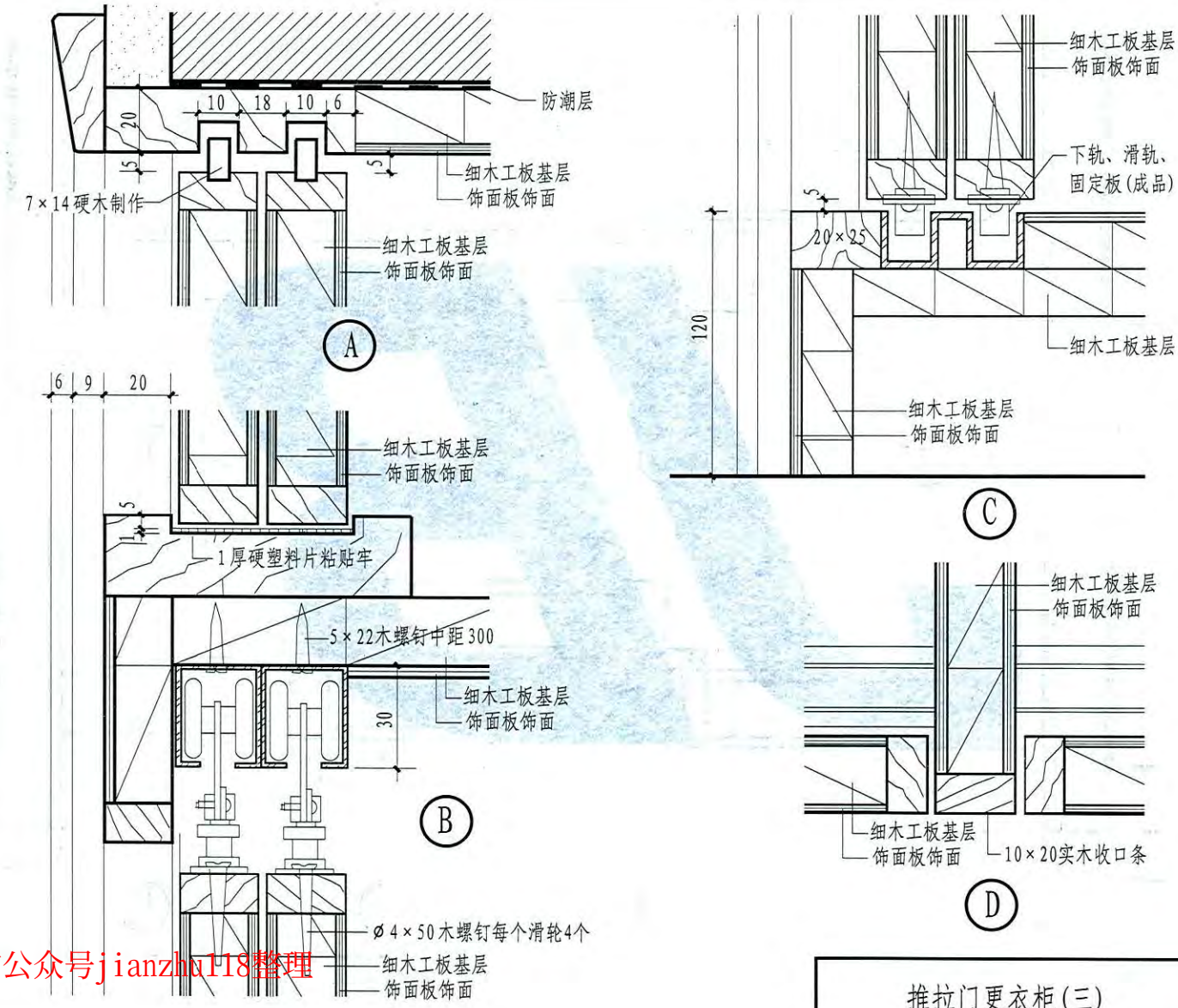

推拉门更衣柜(三)	图集号	12YJ7-2
	页次	8

制图	崔怀列	设计	崔怀列	校对	孙丽	审核	王妍

本资料由微信公众号jianzhu118整理
持续更新中

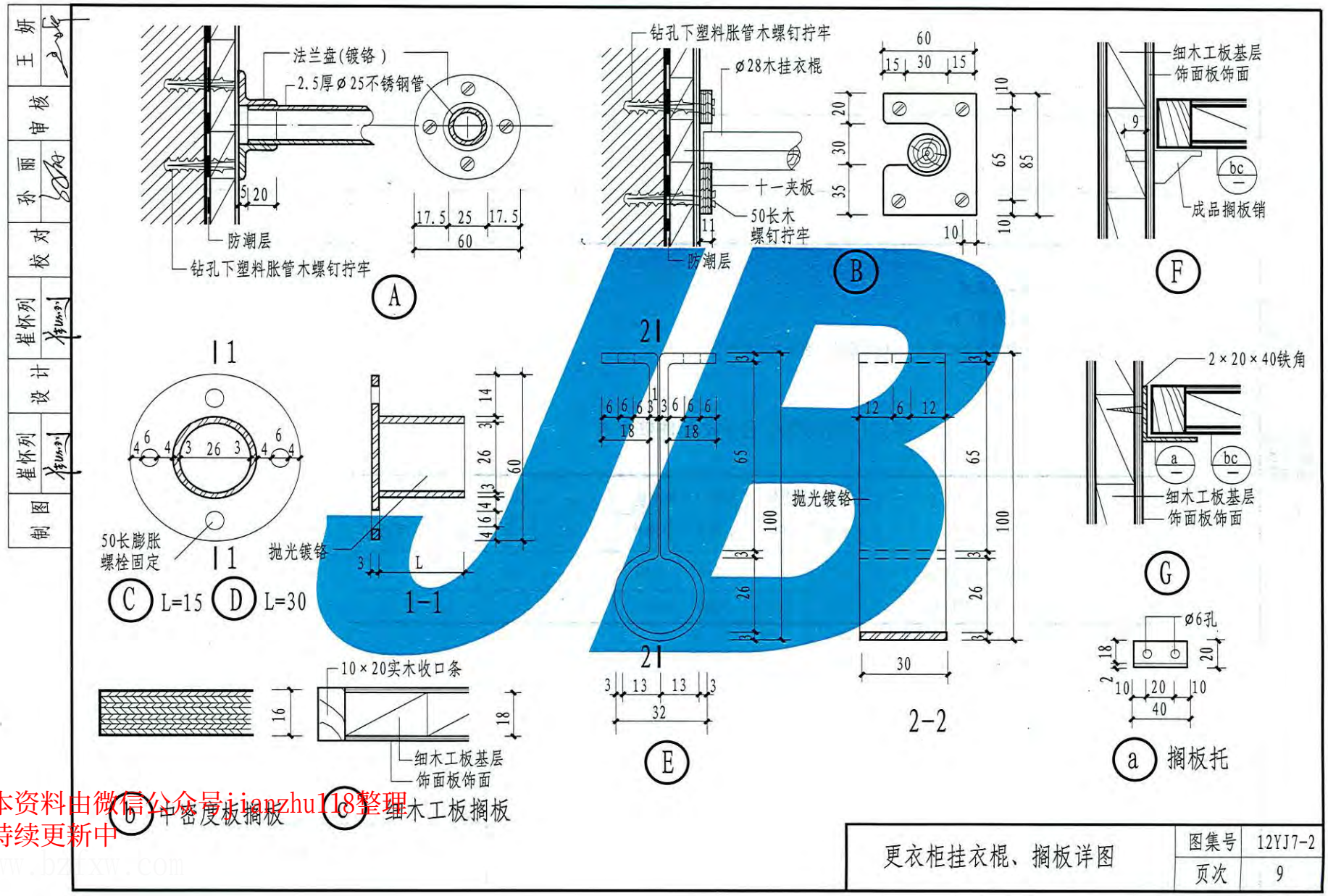

本资料由微信公众号jianzhu118整理
持续更新中
www.bzfxw.com

更衣柜挂衣棍、搁板详图	图集号	12YJ7-2
	页次	9

制图	崔怀列	设计	崔怀列	校对	孙丽	审核	王妍

平开木门更衣柜小五金及配件数量表

页号	编号	洞口尺寸（宽×高）	合页		插销		碰珠	成品拉手	抽屉锁	挂衣杆			成品隔板销
			50	100	50	75				ø25木杆	C型支座	D型支座	
4	①	1800×2100		6	1	1	2	3	2	1	1	1	38
4	②	2400×2100		8	2	2	2	4	2	2	2	2	47

注：1. ø25挂衣杆据实长配制。

2. 挂衣杆C、D型配件详9页。

3. 挂衣杆也可采用镀铬ø25壁厚1.5电焊钢管，由单项工程设计。

推拉门更衣柜小五金及配件数量表

页次	编号	门洞尺寸 宽×高	推拉门成品滑轮		推拉门成品滑轨		成品扣手	挂衣杆		成品搁板托
			上滑轮	下滑轮	上滑轨	下滑轨		A型或B型	S型支座	
6	①	1800×(2100+a)	4	4	1160	1160	4	2	1	24
6	②	2400×(2100+a)	8	8	2360	2360	8	4	1	

注：壁柜所用木材、油漆品种、颜色均由单项工程设计。

本资料由微信公众号jianzhu118整理
持续更新中

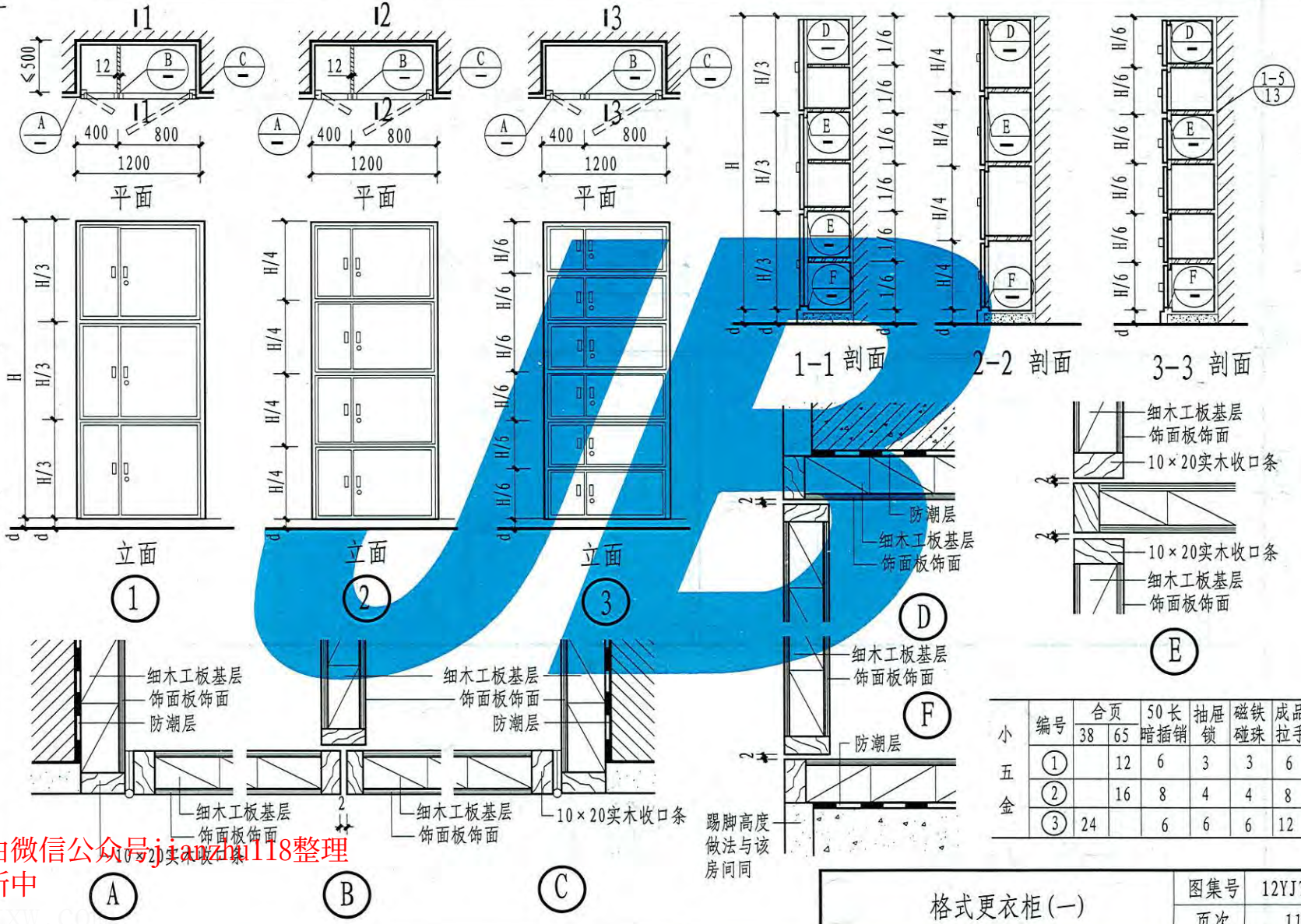

小五金	编号	合页 38	合页 65	50长暗插销	抽屉锁	磁铁碰珠	成品拉手
	①		12	6	3	3	6
	②		16	8	4	4	8
	③	24		6	6	6	12

格式更衣柜(一)	图集号	12YJ7-2
	页次	11

制图	崔怀列	设计	崔怀列	校对	孙丽	审核	王妍

本资料由微信公众号jianzhu118整理
持续更新中

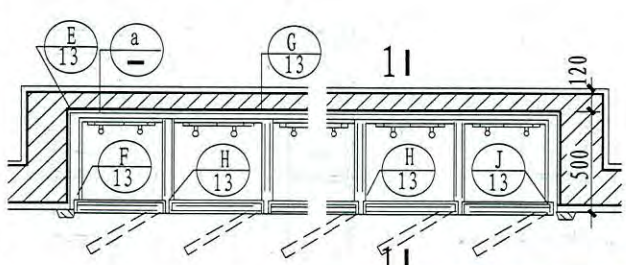

平面

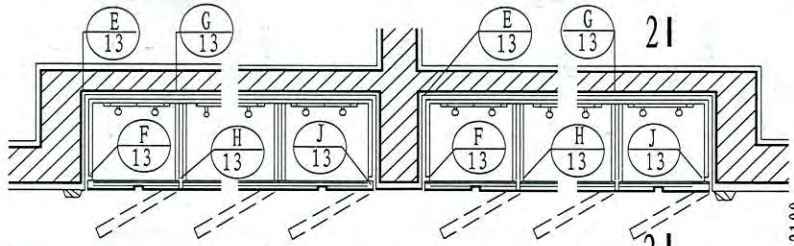

平面

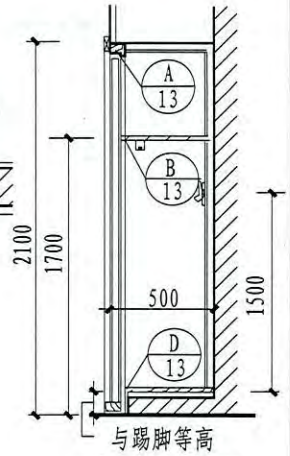

1-1 剖面

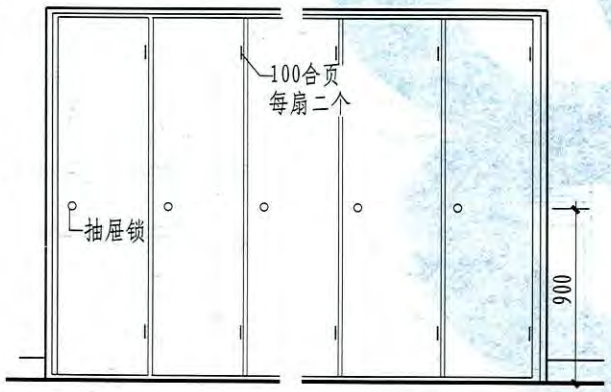

立面

①

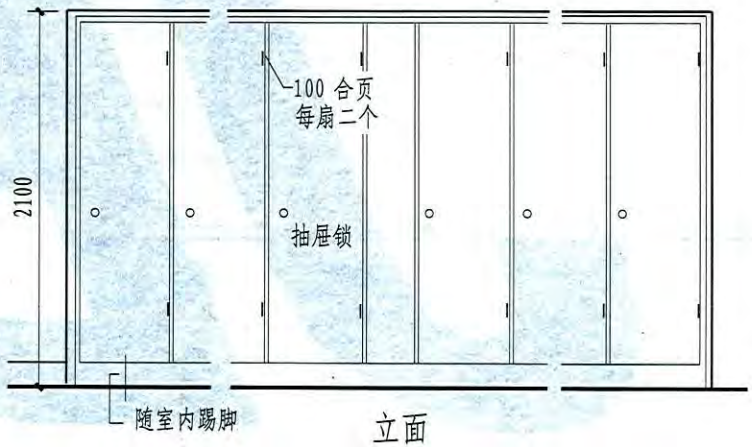

立面

②

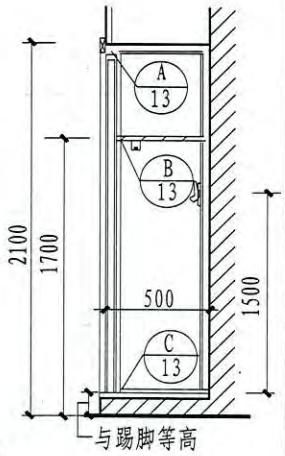

2-2 剖面

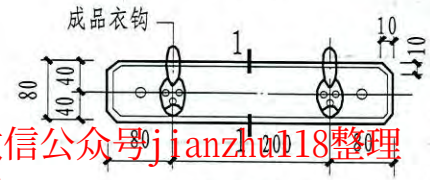

挂衣钩平面

ⓐ

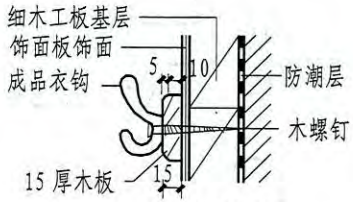

1-1 剖面

注：1. 更衣柜每格宽500可成组布置，其组合按单项工程设计。
2. 本柜材质油漆品种颜色由单项工程设计。

格式更衣柜(二)	图集号	12YJ7-2
	页次	12

制图	崔怀列	设计	崔怀列	校对	孙丽	审核	王妍

本资料由微信公众号jianzhu118整理
持续更新中

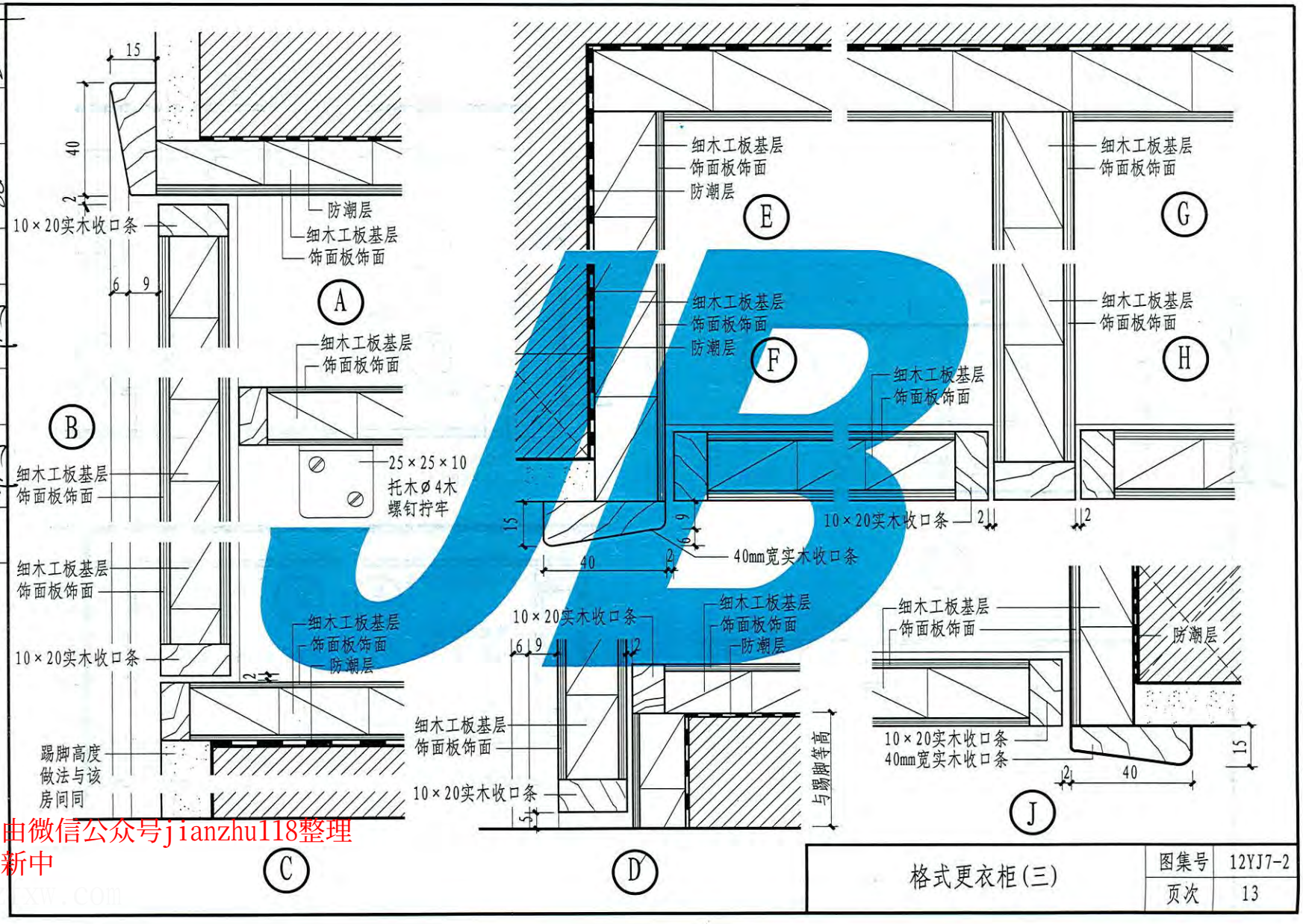

王妍	审核	孙丽	校对	崔怀列	设计	崔怀列	制图

格式更衣柜(三)	图集号	12YJ7-2
	页次	13

本资料由微信公众号jianzhu118整理
持续更新中
www.dzzxw.com

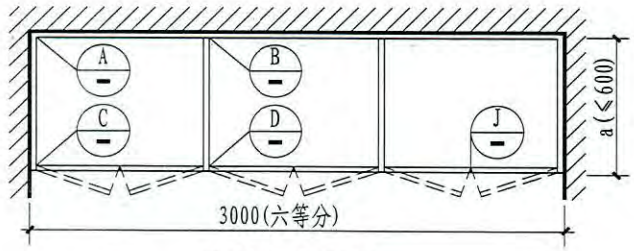

居室吊柜平面

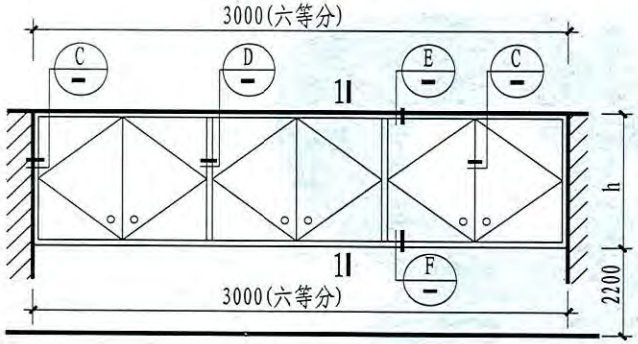

居室吊柜立面

1

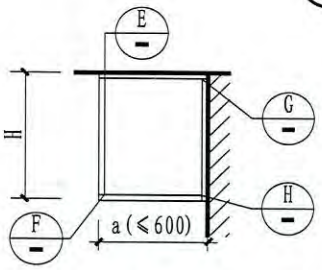

1-1

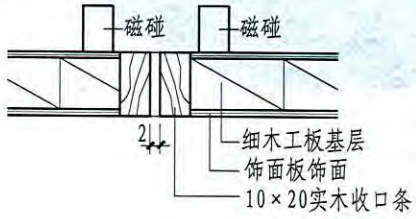

J

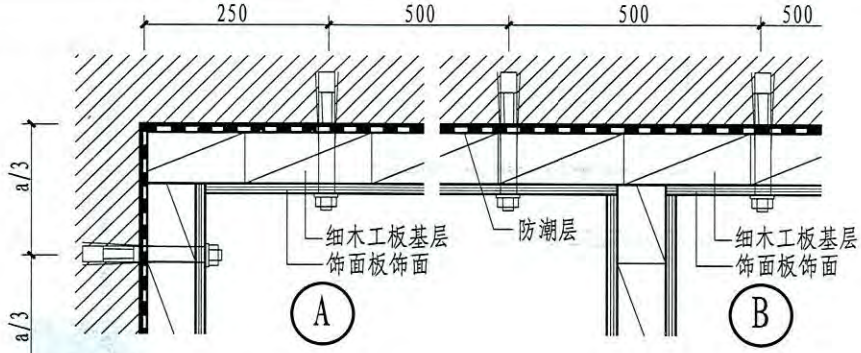

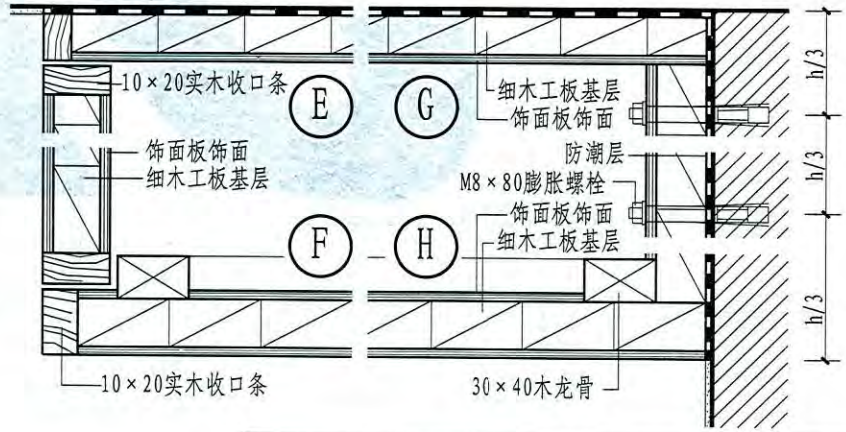

注：1. 居室吊柜上端至楼板平皮“h”尺寸根据具体层高决定。
2. 吊柜每一米长范围内摆放物品重量不得大于50kg。

居室吊柜	图集号	12YJ7-2
	页次	14

制图	崔怀列	设计	崔怀列	校对	孙丽	审核	王妍

本资料由微信公众号jianzhu118整理
持续更新中

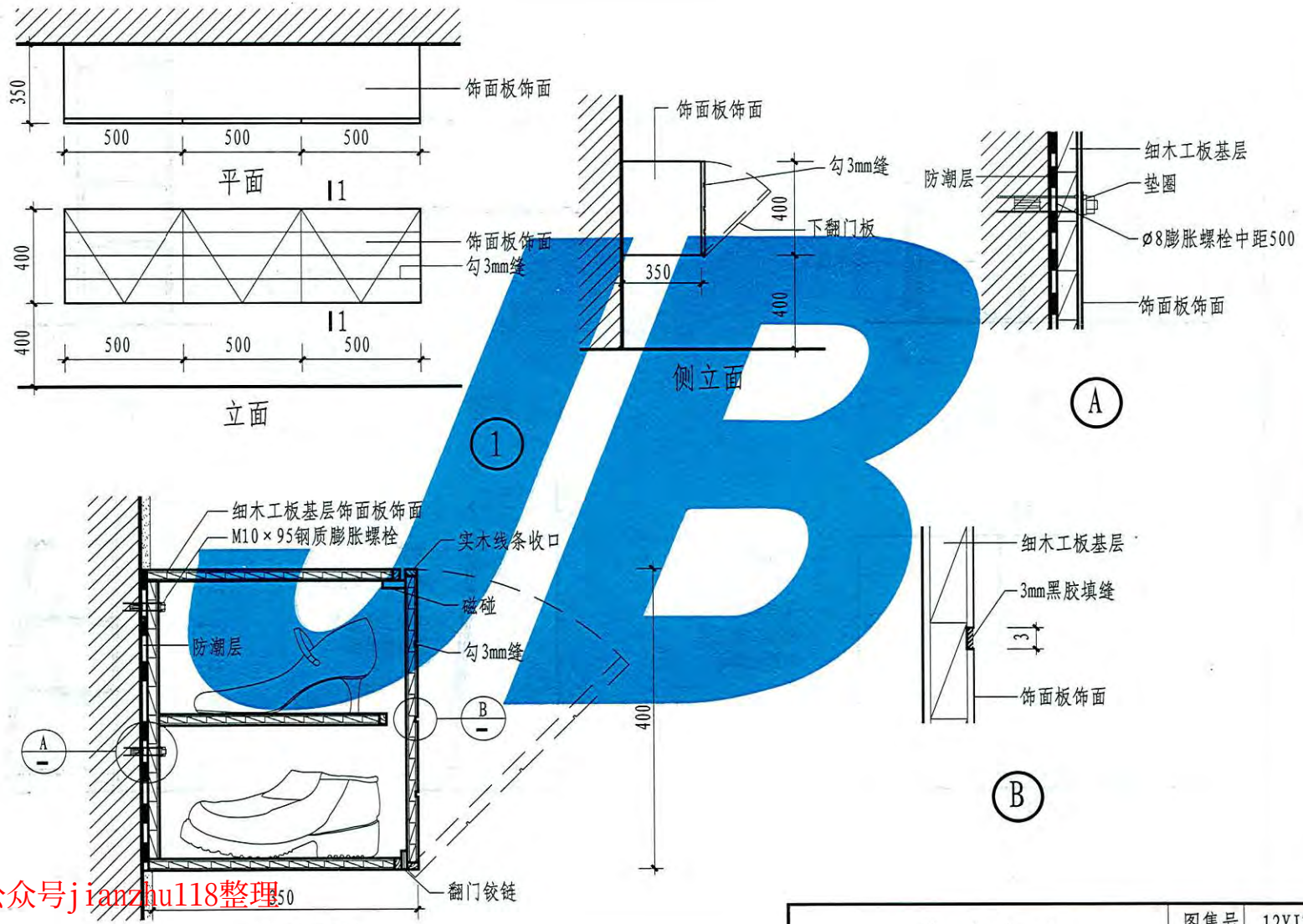

王妍	孙丽	崔怀列	崔怀列
审核	校对	设计	制图

鞋柜（一）	图集号	12YJ7-2
	页次	15

本资料由微信公众号jianzhu118整理
持续更新中
www.bzfxw.com

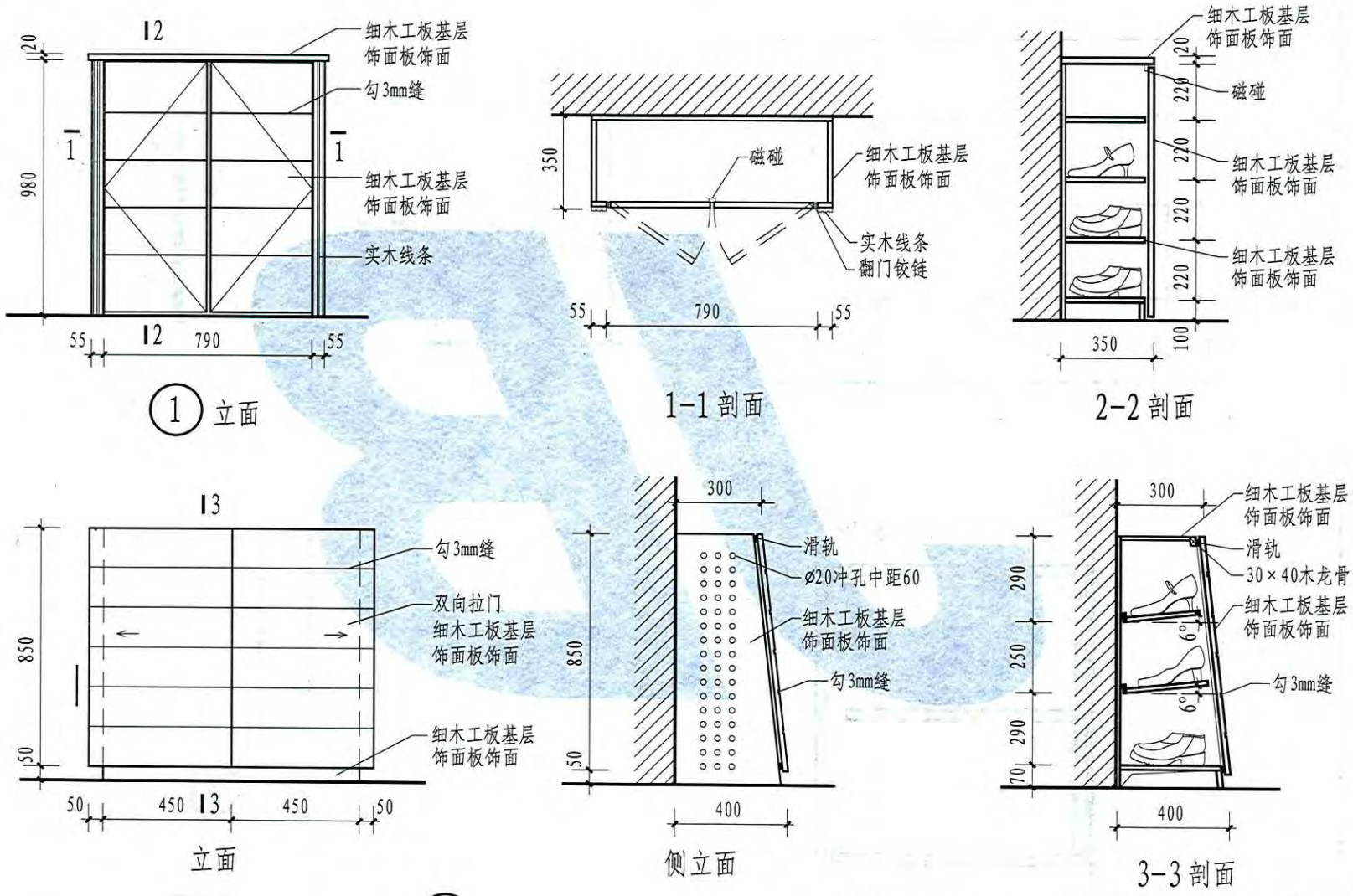

2

鞋 柜（二）	图集号	12YJ7-2
	页次	16

制图	崔怀列	设计	崔怀列	校对	孙丽	审核	王妍

本资料由微信公众号jianzhu118整理
持续更新中

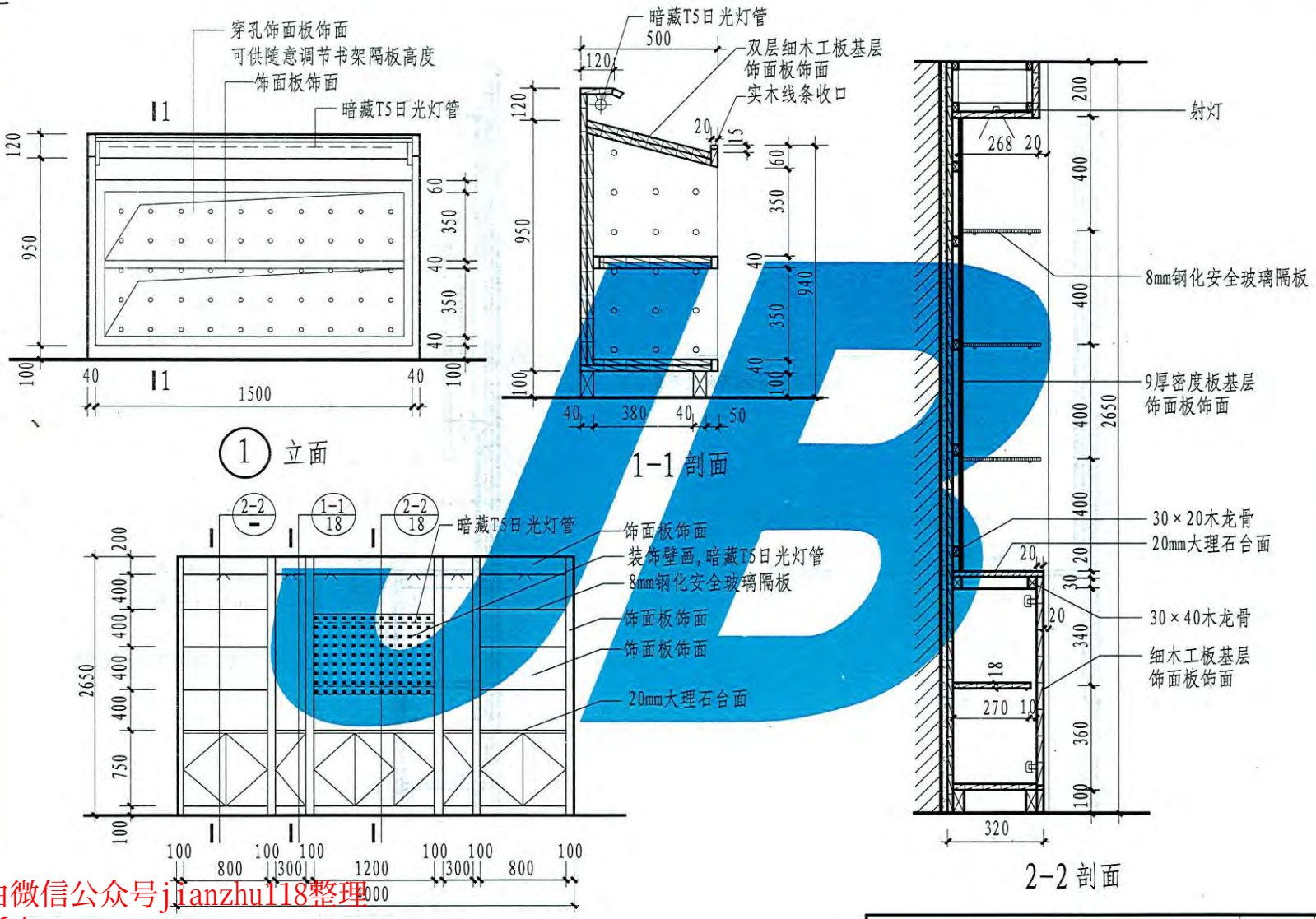

① 立面

② 立面

书 柜（一）	图集号	12YJ7-2
	页次	17

王妍	孙丽	崔怀列	崔怀列
审核	校对	设计	制图

本资料由微信公众号jianzhu118整理
持续更新中

制图	崔怀列	设计	崔怀列	校对	孙丽	审核	王妍

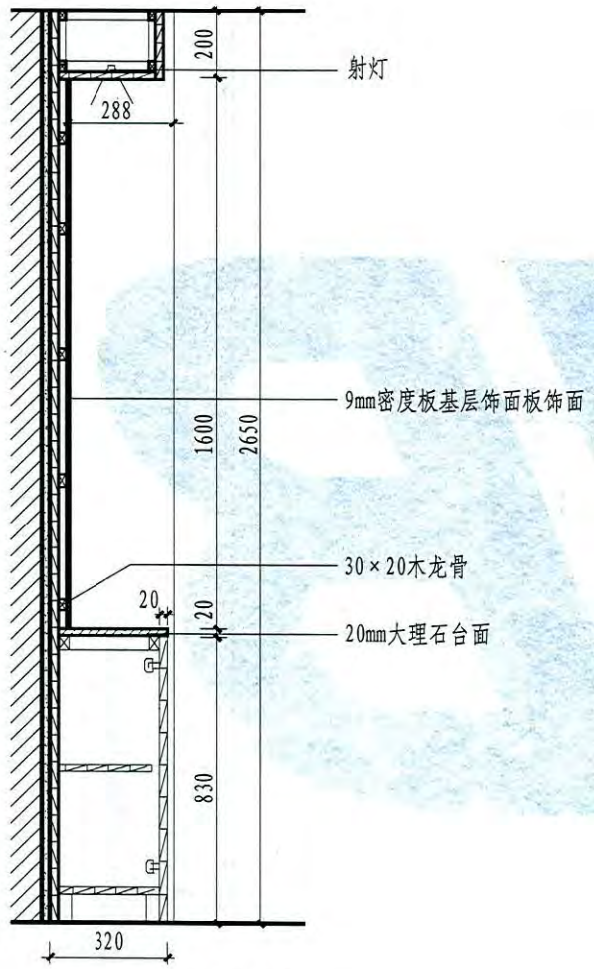

1-1 剖面

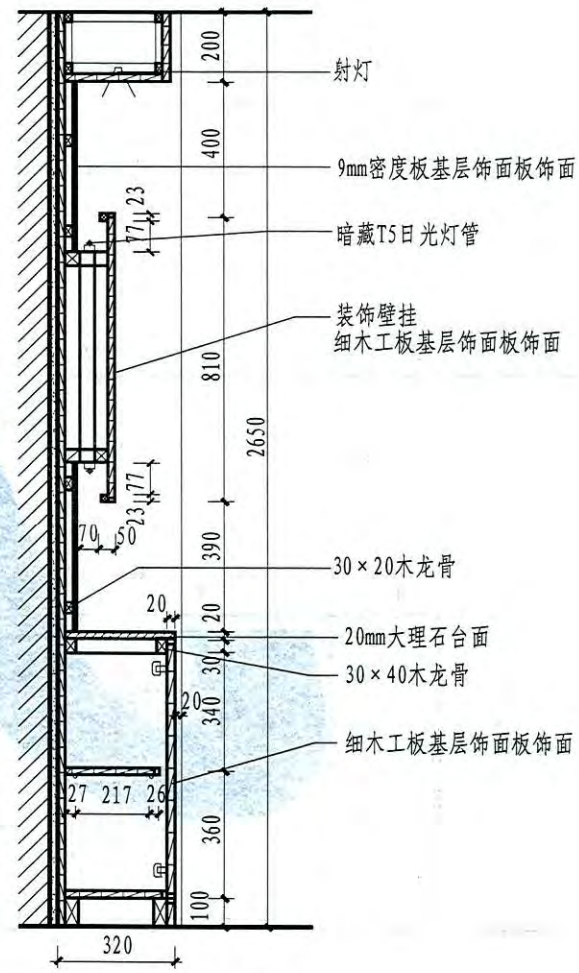

2-2 剖面

本资料由微信公众号jianzhu118整理
持续更新中

书 柜（二）	图集号	12YJ7-2
	页次	18

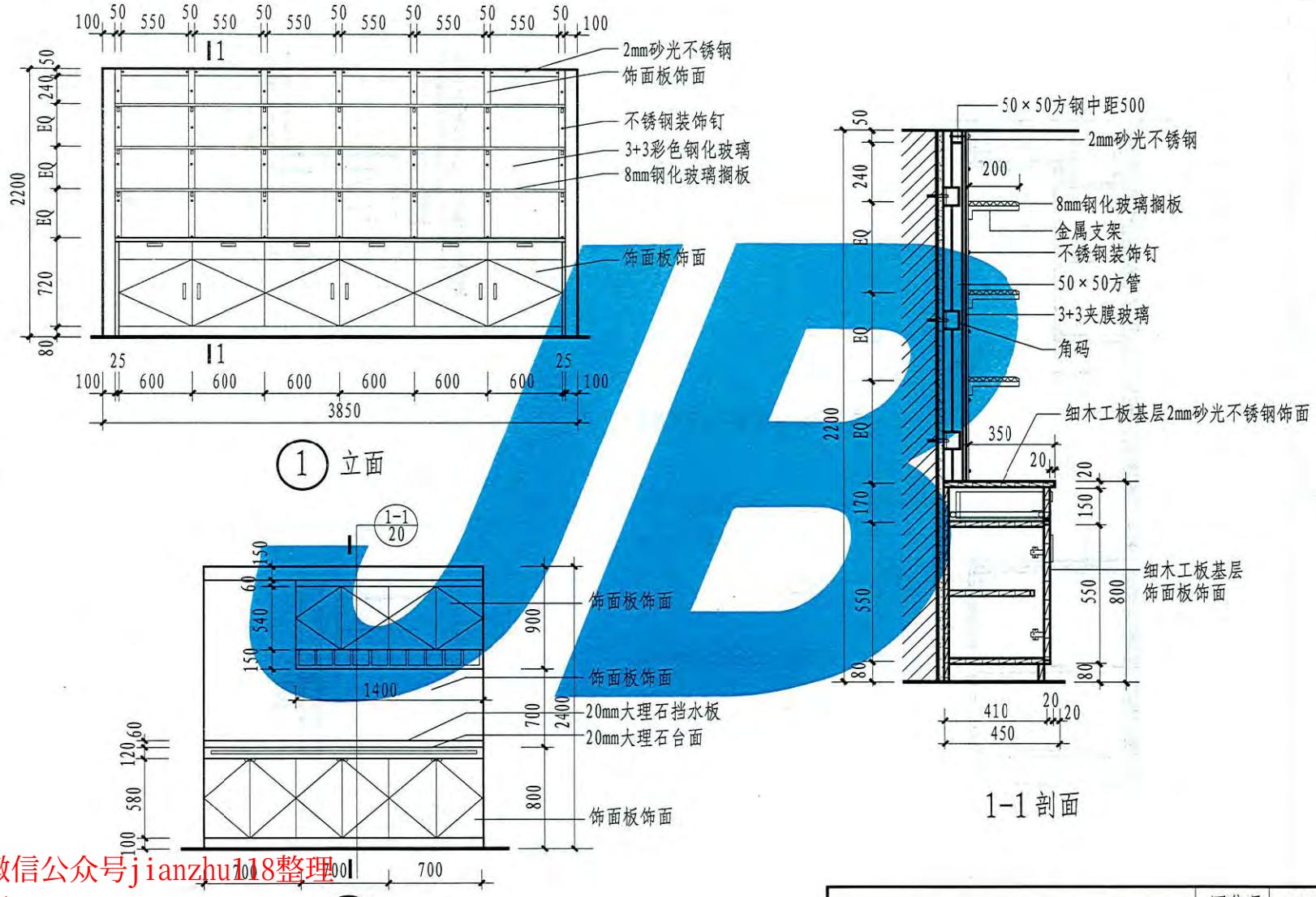

本资料由微信公众号jianzhu118整理
持续更新中

酒柜、橱柜（一）	图集号	12YJ7-2
	页次	19

制图	崔怀列	设计	崔怀列	校对	孙丽	审核	王妍

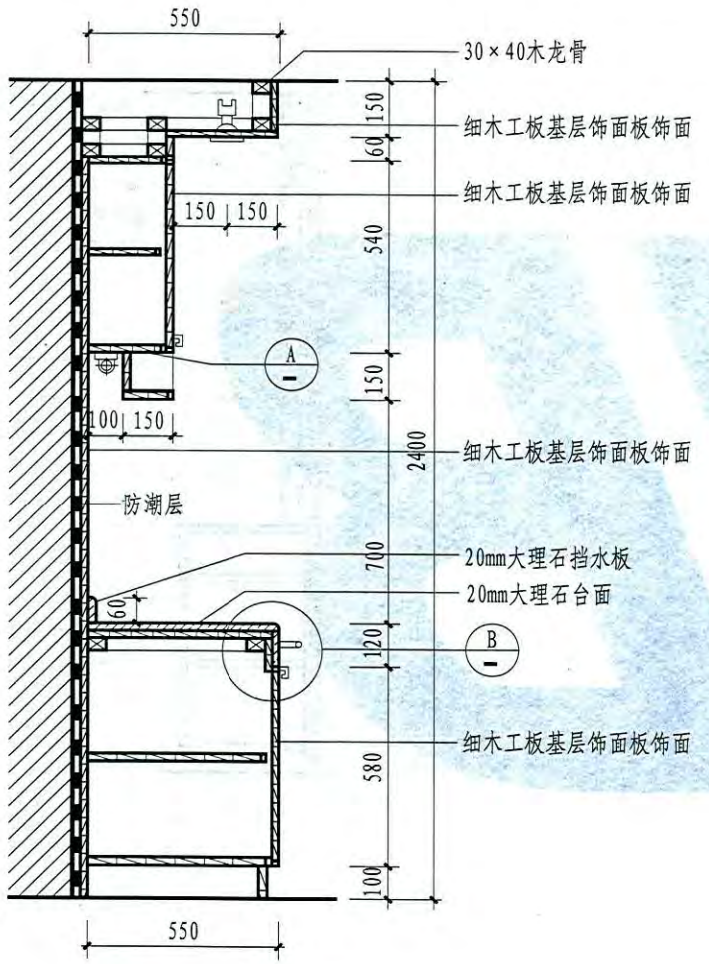

1-1剖面

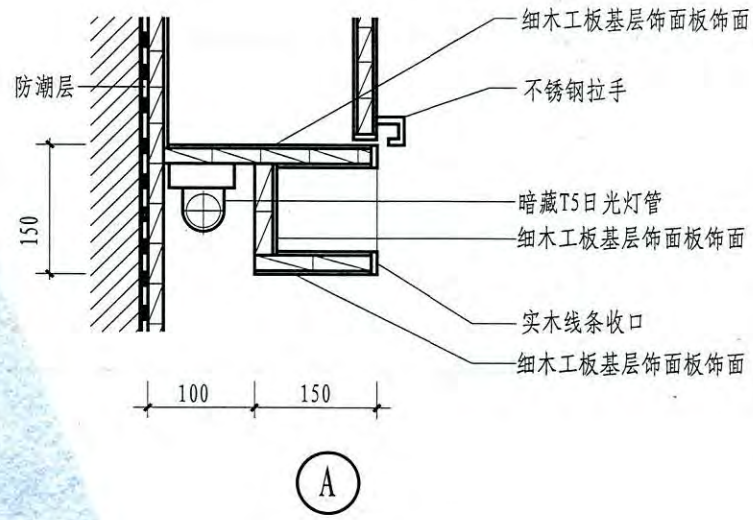

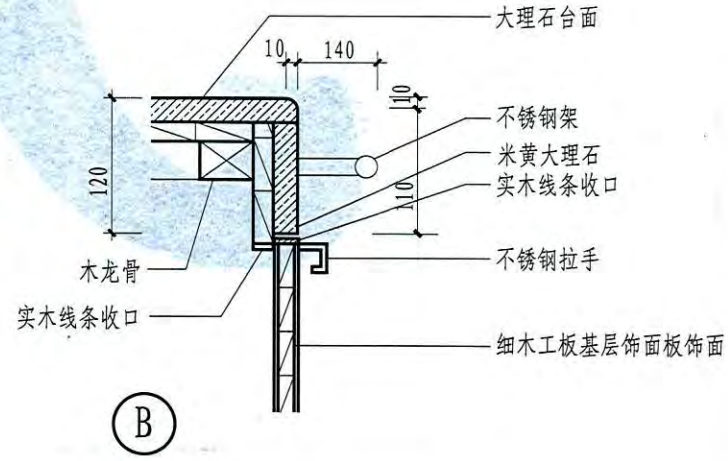

制图	崔怀列	设计	崔怀列	校对	孙丽	审核	王妍

酒柜、橱柜（二）	图集号	12YJ7-2
	页次	20

本资料由微信公众号jianzhu118整理
持续更新中

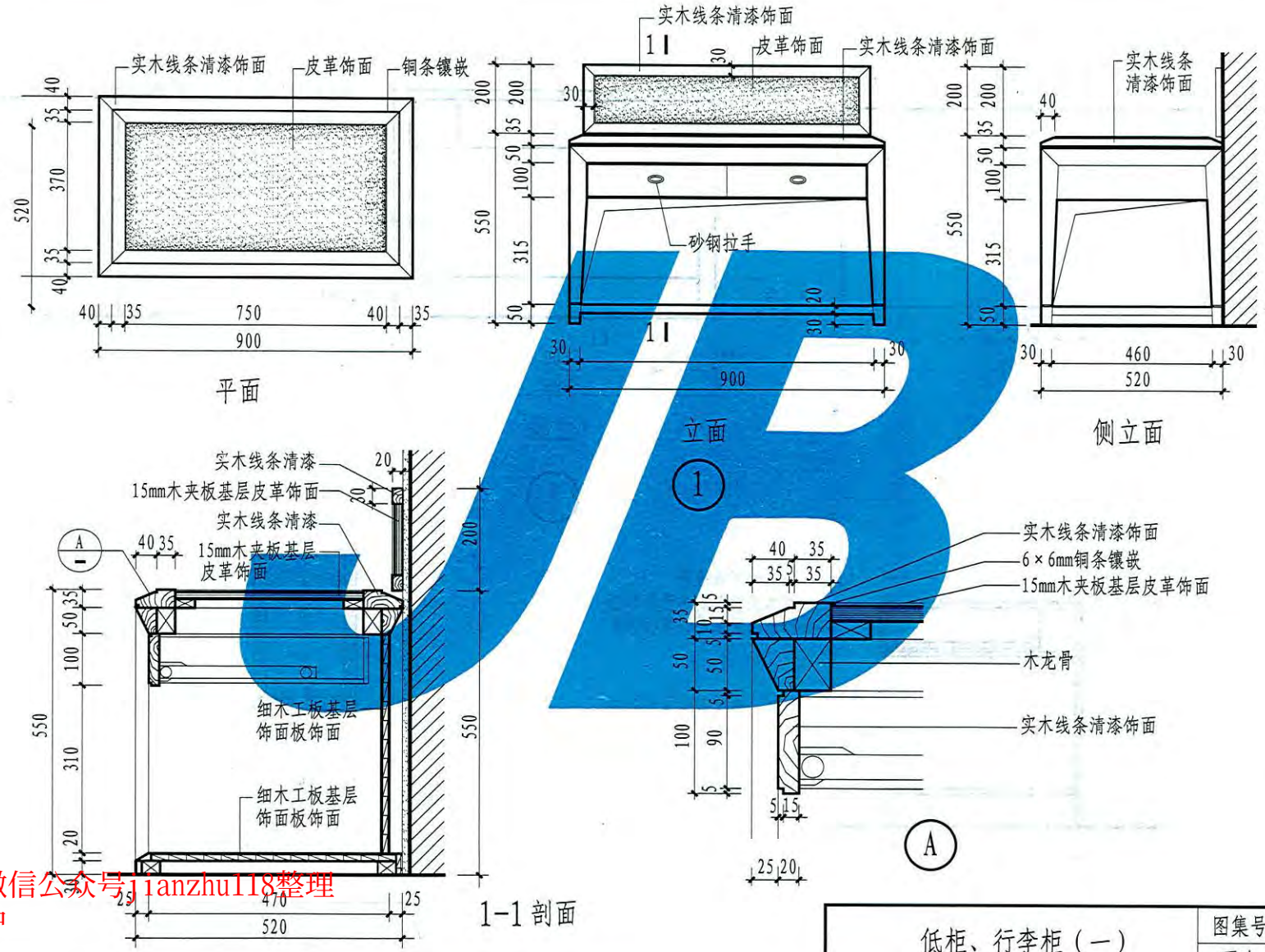

本资料由微信公众号jianzhu118整理
持续更新中

低柜、行李柜（一）	图集号	12YJ7-2
	页次	21

王妍 审核 孙丽 校对 崔怀列 设计 崔怀列 制图

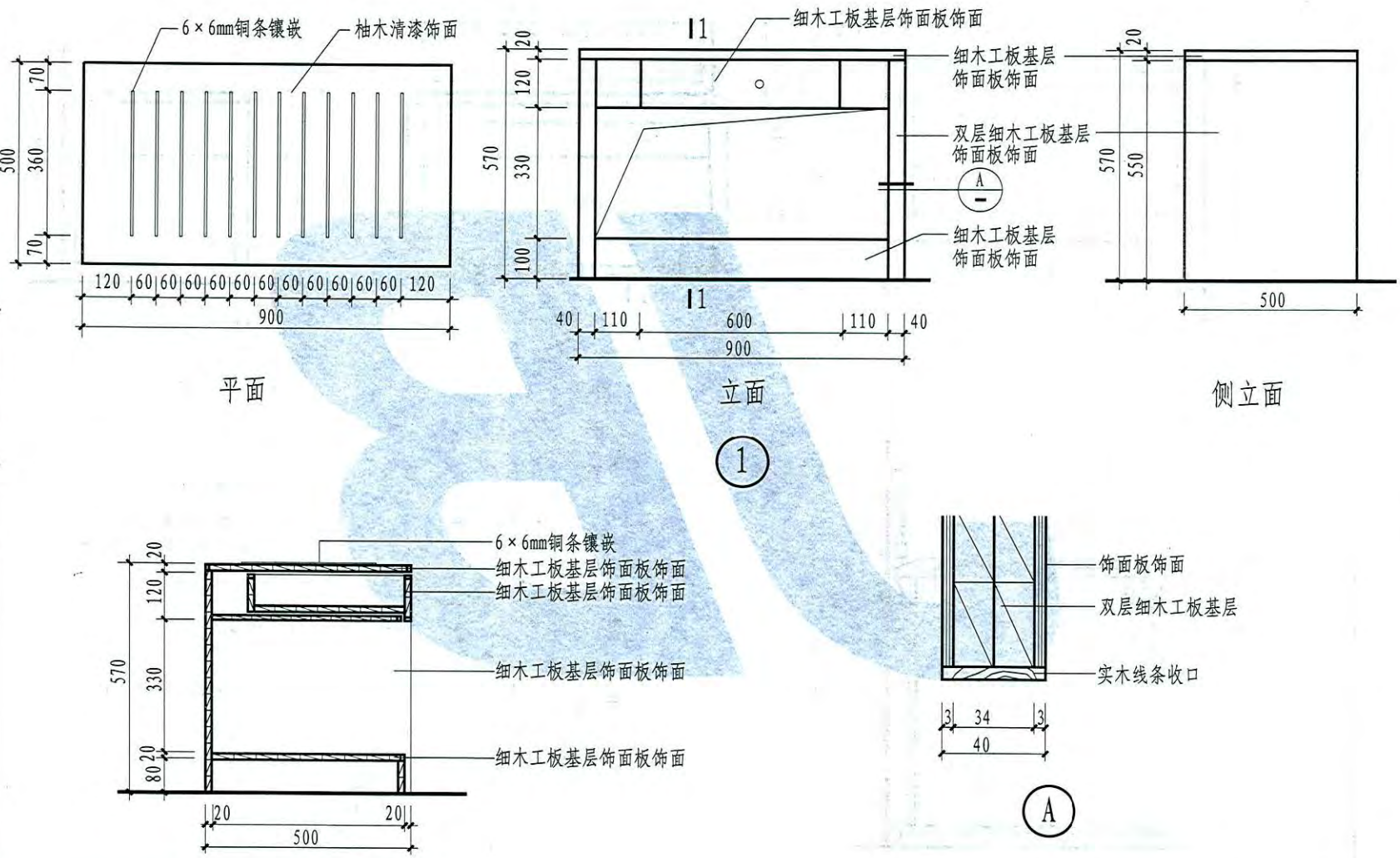

制图	崔怀列	设计	崔怀列	校对	孙丽	审核	王妍

本资料由微信公众号jianzhu118整理
持续更新中

低柜、行李柜（二）	图集号	12YJ7-2
	页次	22

制图	崔怀列	设计	崔怀列	校对	孙丽	审核	王妍

信报箱使用空间设置表

使用方式 \ 布置方式	单排布置	双排布置	投取空间两侧为墙
独立设置	≥1500	≥1800	≥1200
复合使用	≥1800	≥2400	

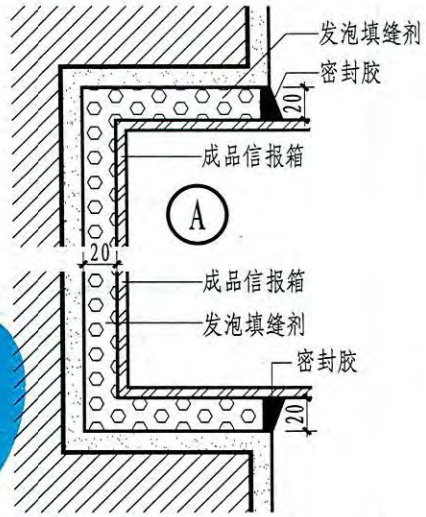

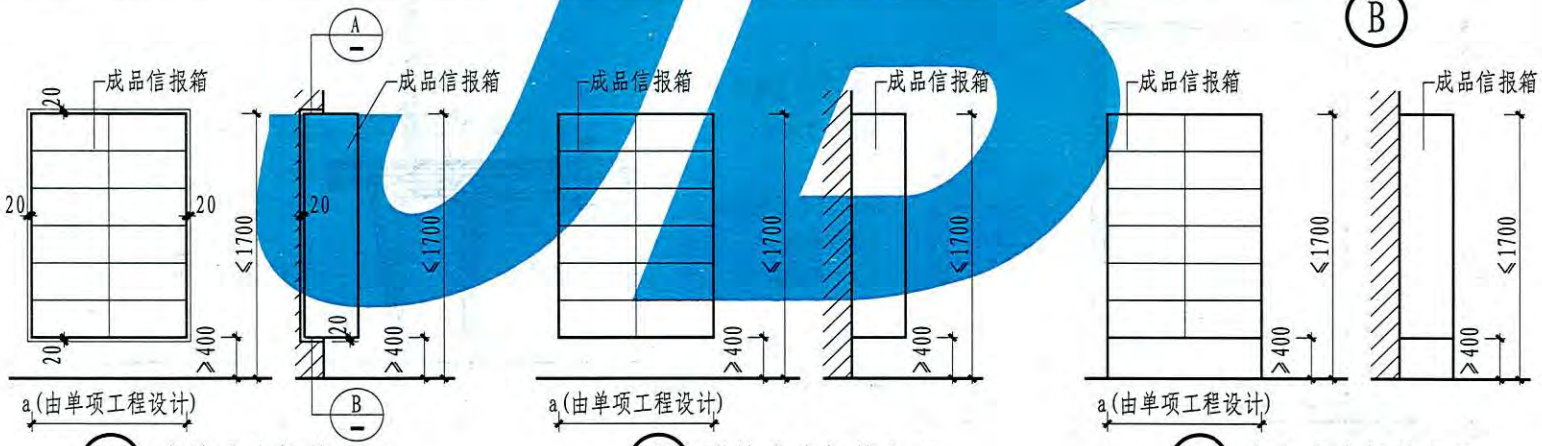

① 嵌墙式信报箱立面　② 附墙式信报箱立面　③ 自立式信报箱立面

注：1. 成品信报箱种类繁多，选用时应符合国家现行有关标准的规定。
2. 嵌墙式信报箱和附墙式信报箱需与墙体结合，设计时应根据选用的产品种类，生产厂家提供的安装说明文件，预留安装条件。

本资料由微信公众号jianzhu118整理
持续更新中

住宅信报箱	图集号	12YJ7-2
	页次	23

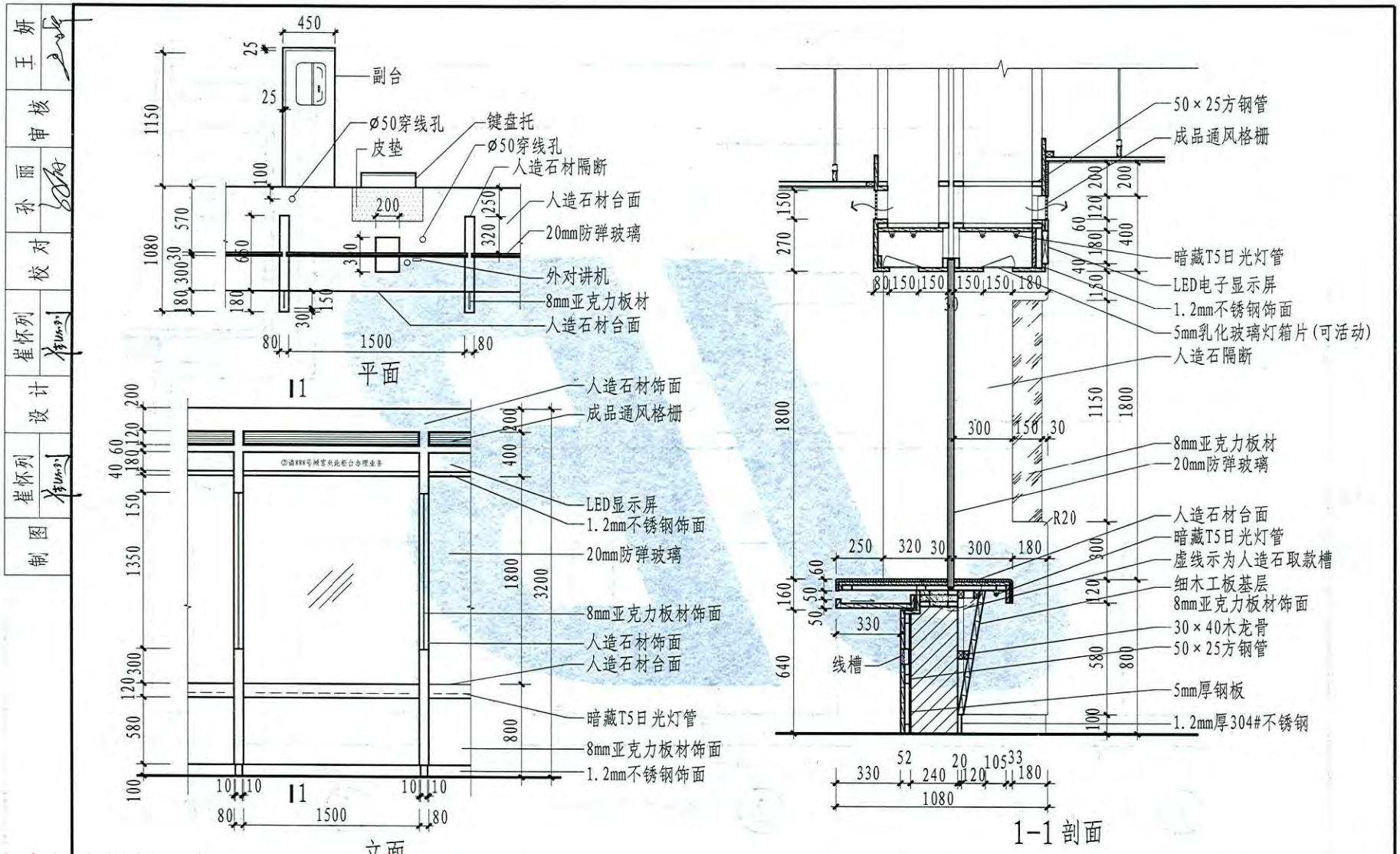

本资料由微信公众号jianzhu118整理
持续更新中

银行服务台(一)	图集号	12YJ7-2
	页次	24

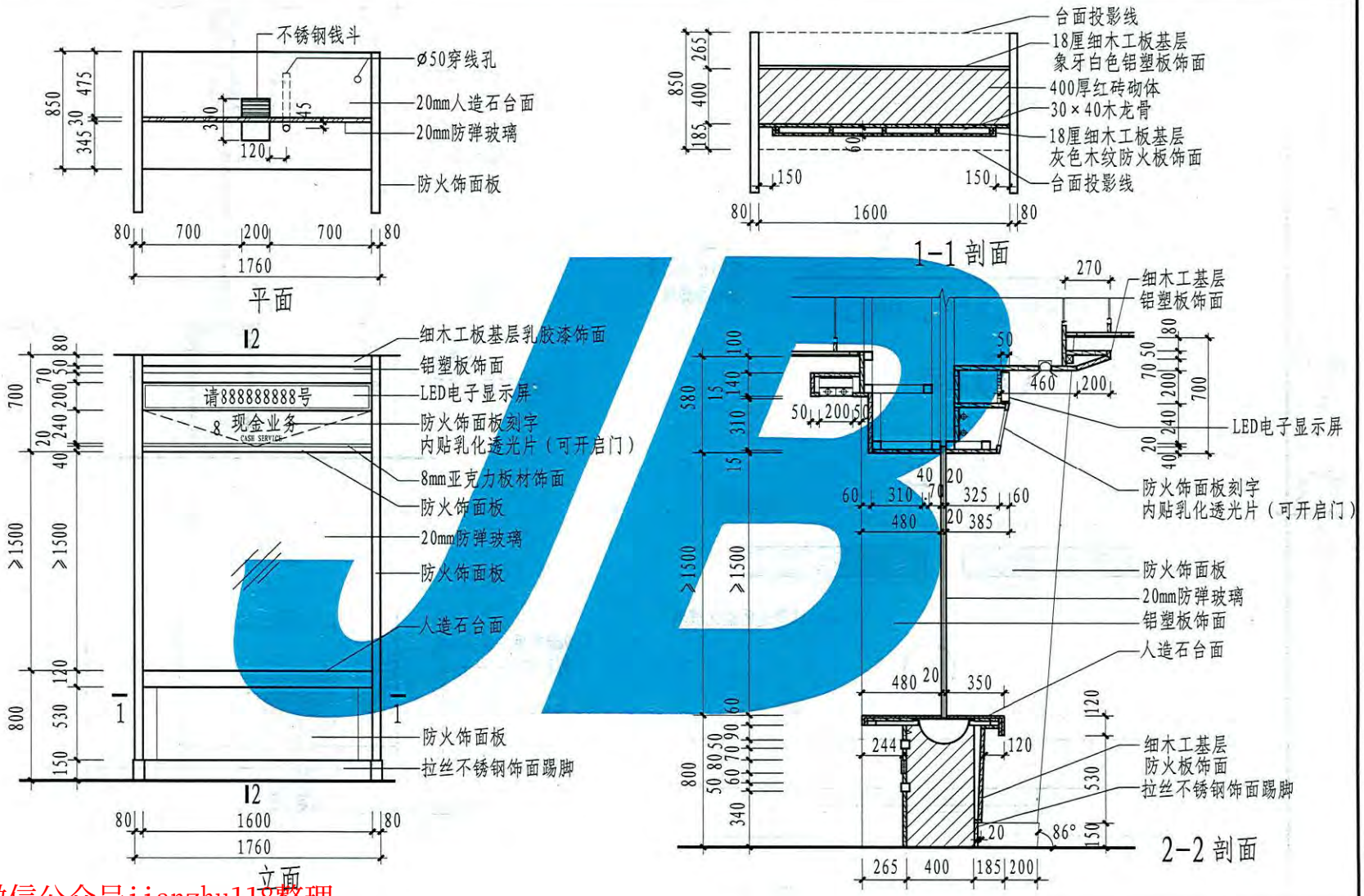

本资料由微信公众号jianzhu118整理
持续更新中

制图	崔怀列	设计	崔怀列	校对	孙丽	审核	王妍

银行服务台(二)	图集号	12YJ7-2
	页次	25

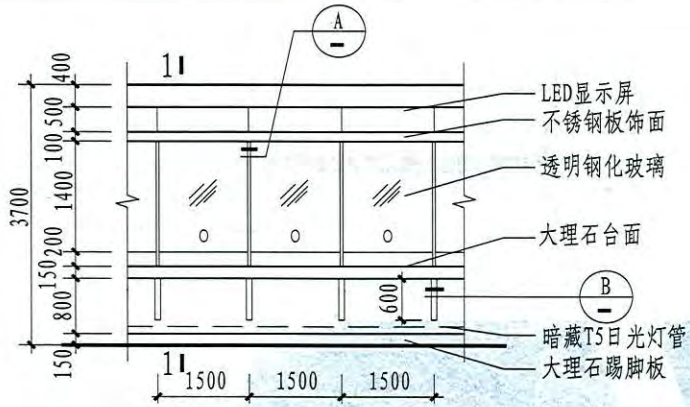

1 立面

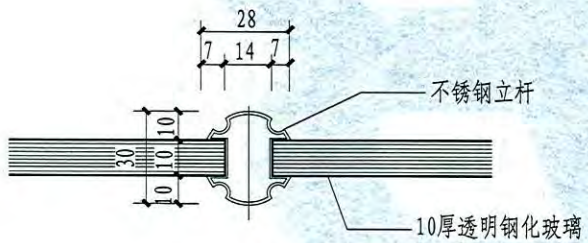

A

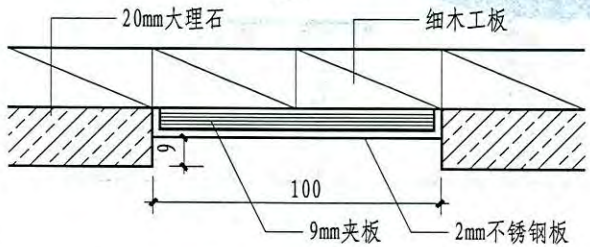

B

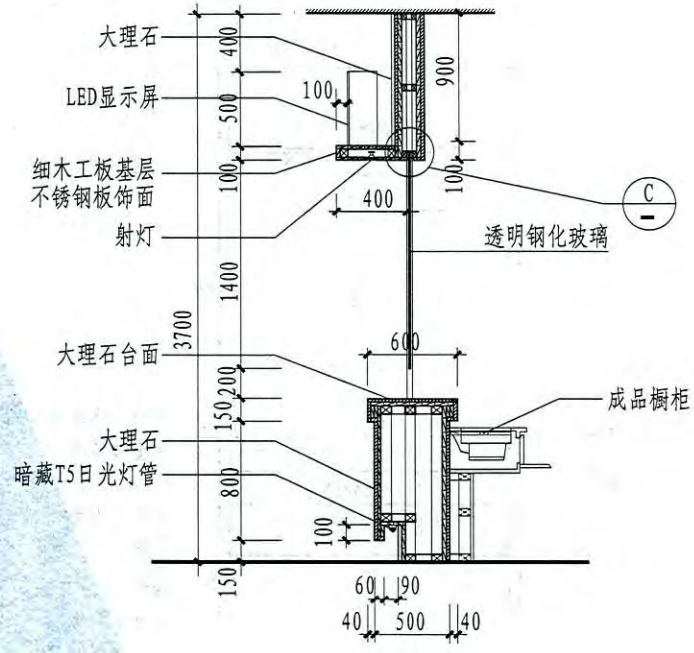

1-1 剖面

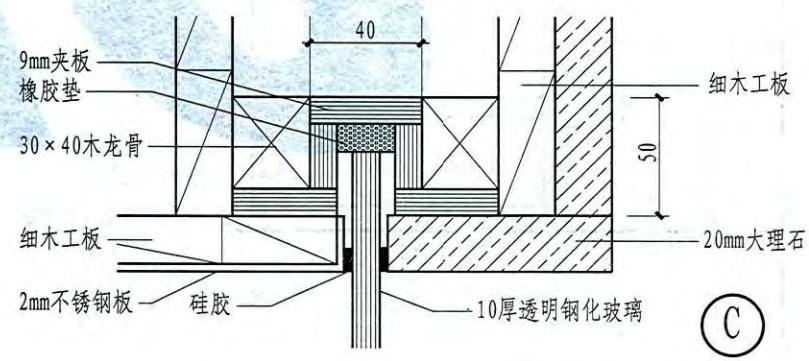

C

售票服务台	图集号	12YJ7-2
	页次	26

王妍	孙丽	崔怀列	崔怀列
审核	校对	设计	制图

本资料由微信公众号jianzhu118整理
持续更新中

王妍	
审核	
孙丽	
校对	
崔怀列	
设计	
崔怀列	
制图	

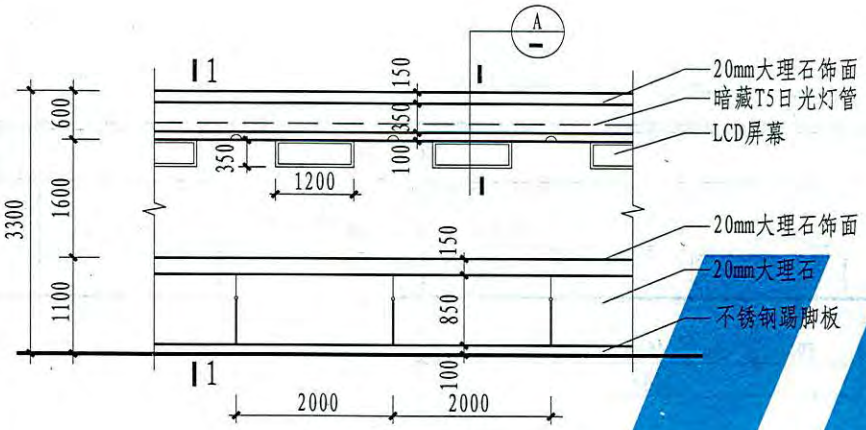

① 立面

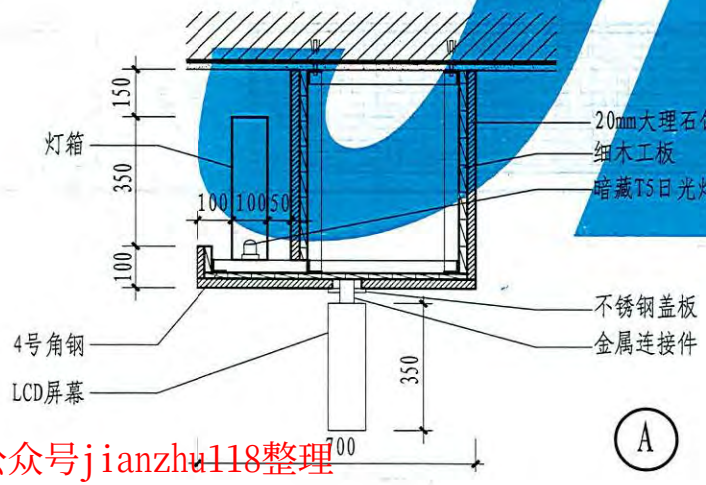

Ⓐ

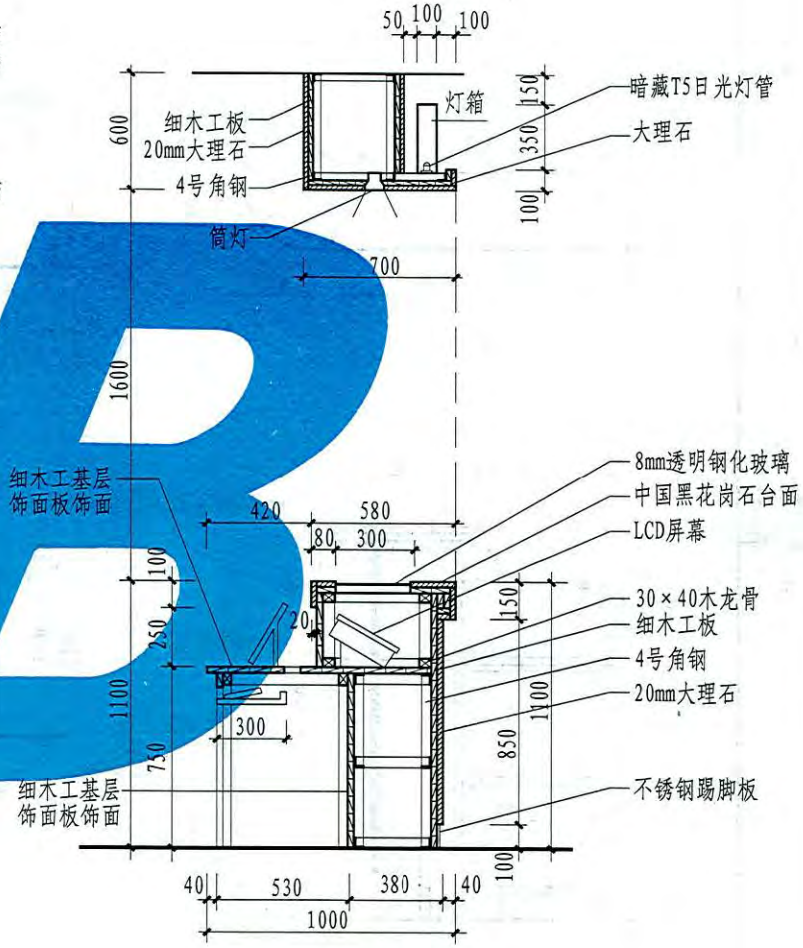

1-1 剖面

本资料由微信公众号jianzhu118整理
持续更新中

寄存、托运服务台	图集号	12YJ7-2
	页次	27

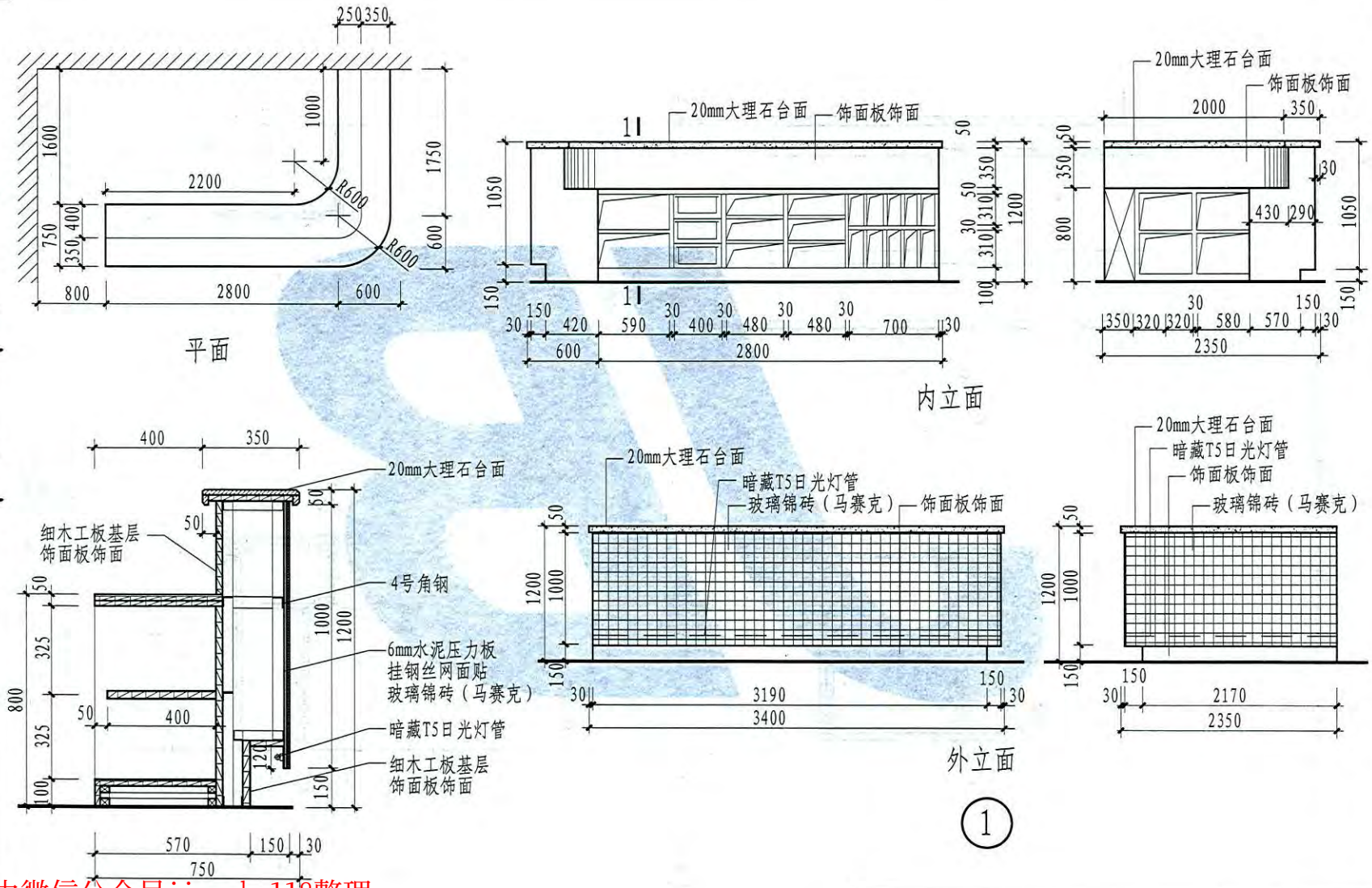

制图	崔怀列	设计	崔怀列	校对	孙丽	审核	王妍

酒店、餐厅吧台(一)	图集号	12YJ7-2
	页次	28

本资料由微信公众号jianzhu118整理
持续更新中

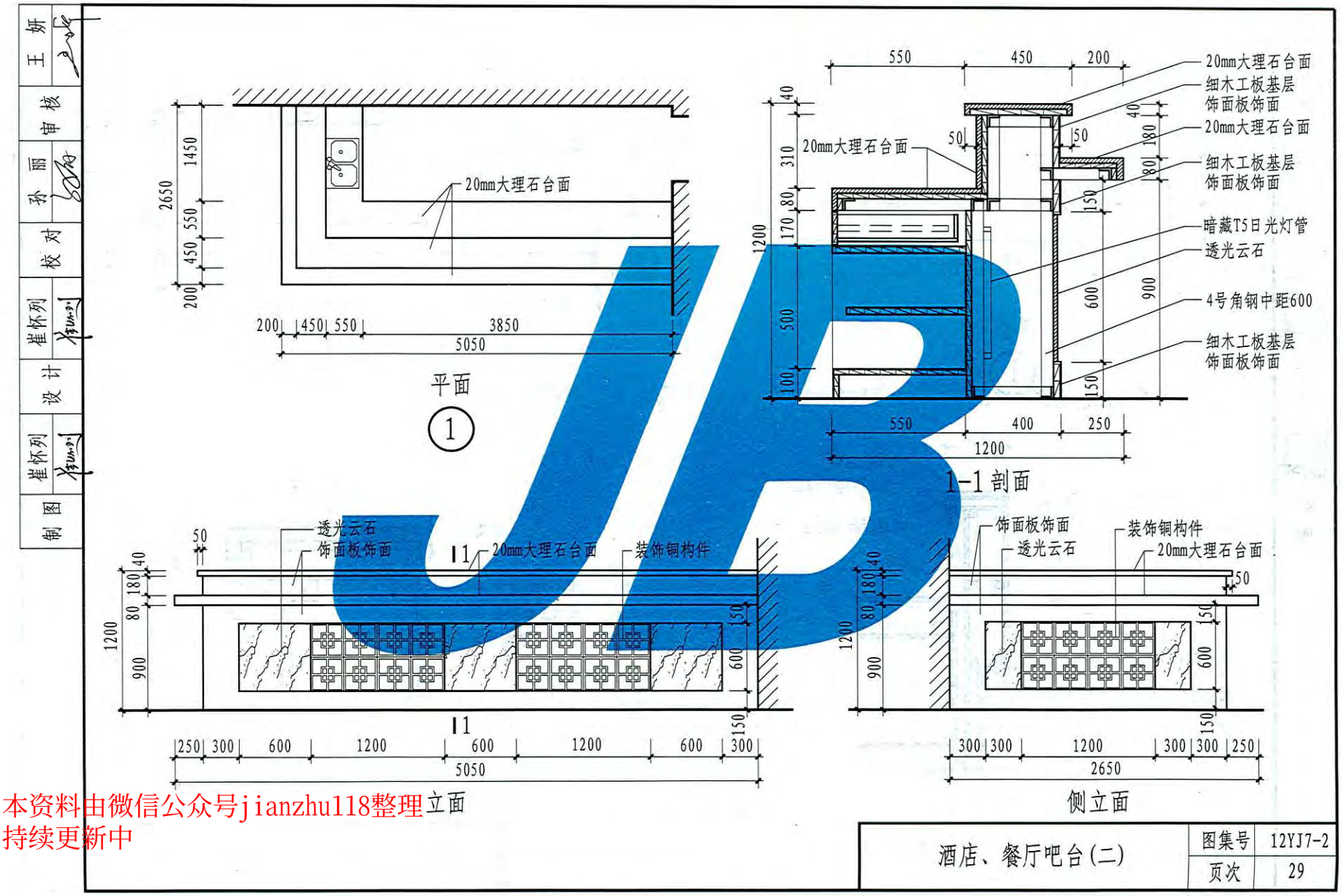

本资料由微信公众号jianzhu118整理
持续更新中

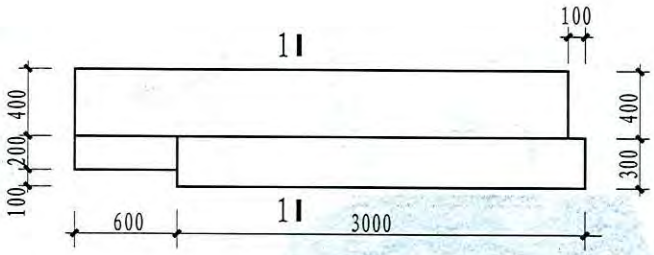

平面

①

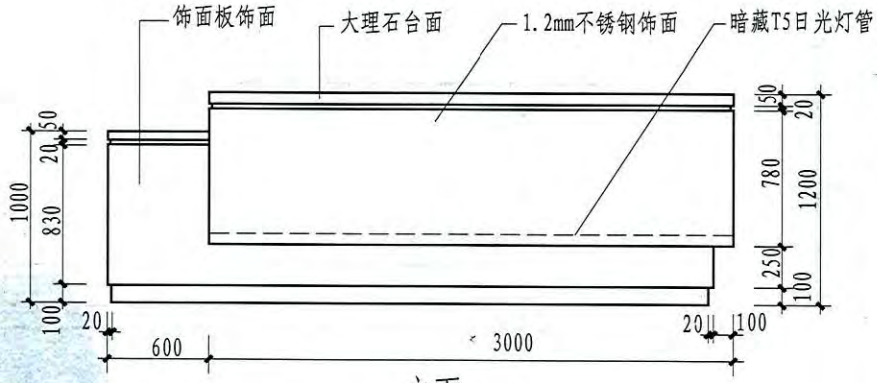

立面

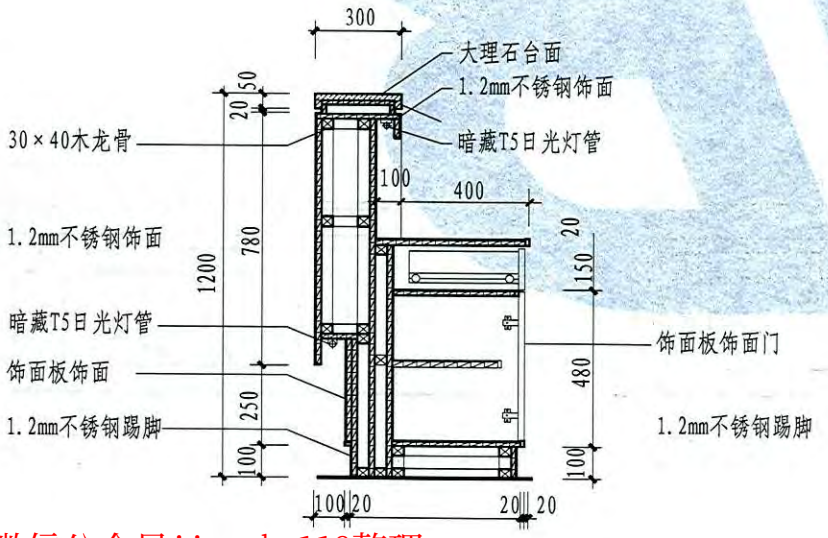

1-1剖面

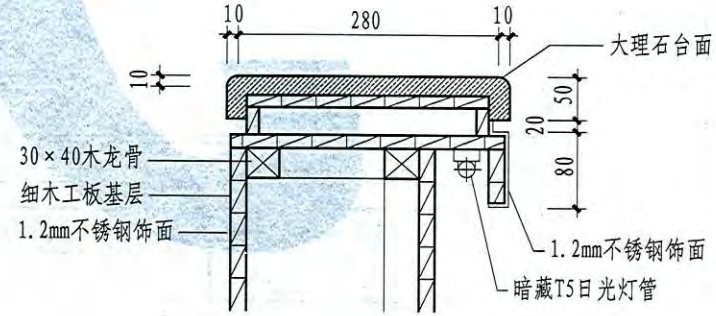

接待台(一)	图集号	12YJ7-2
	页次	30

制图	崔怀列	设计	崔怀列	校对	孙丽	审核	王妍

本资料由微信公众号jianzhu118整理
持续更新中

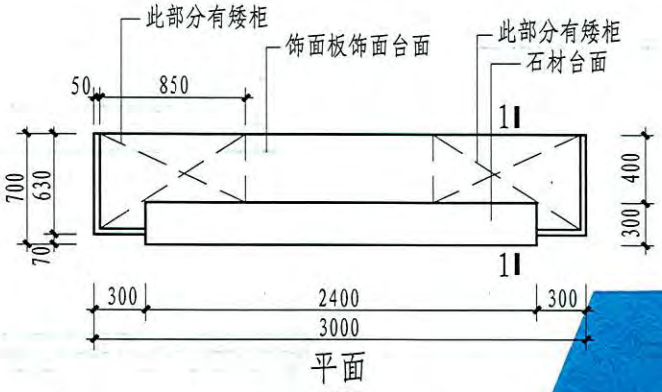

平面

1

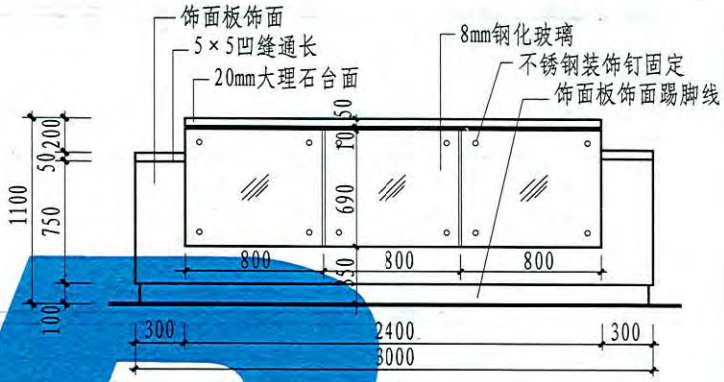

立面

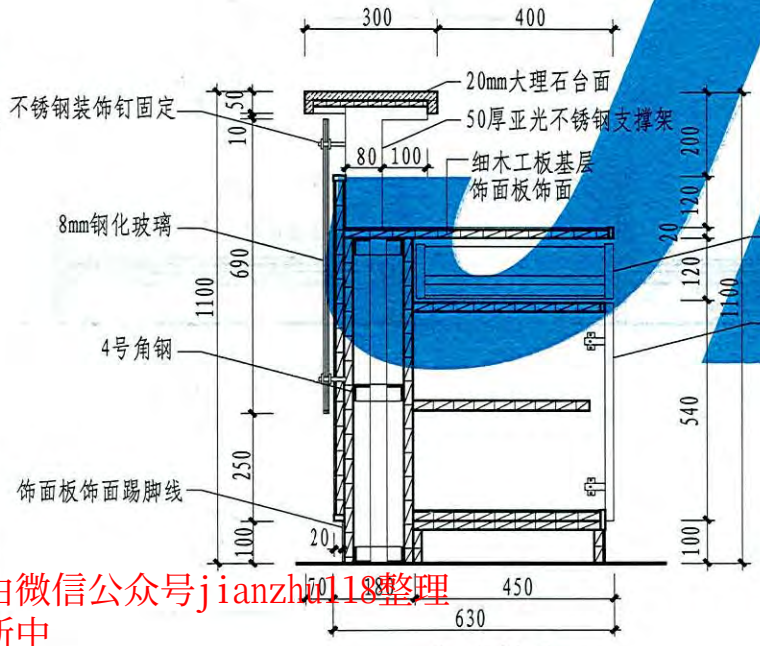

1-1 剖面

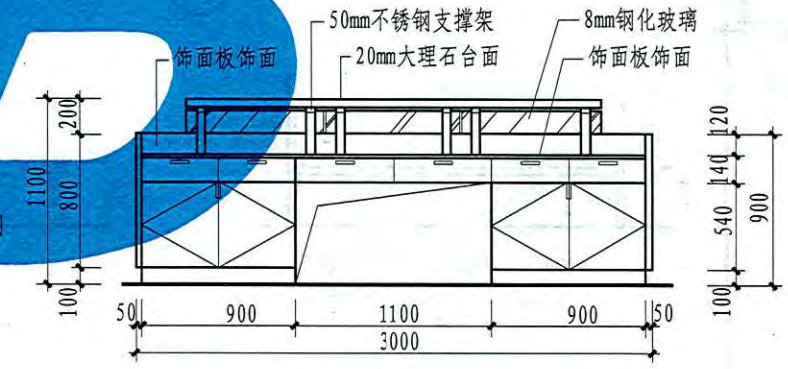

背立面

王妍	孙丽	崔怀列	崔怀列
审核	校对	设计	制图

接待台(二)	图集号	12YJ7-2
	页次	31

本资料由微信公众号jianzhu118整理
持续更新中

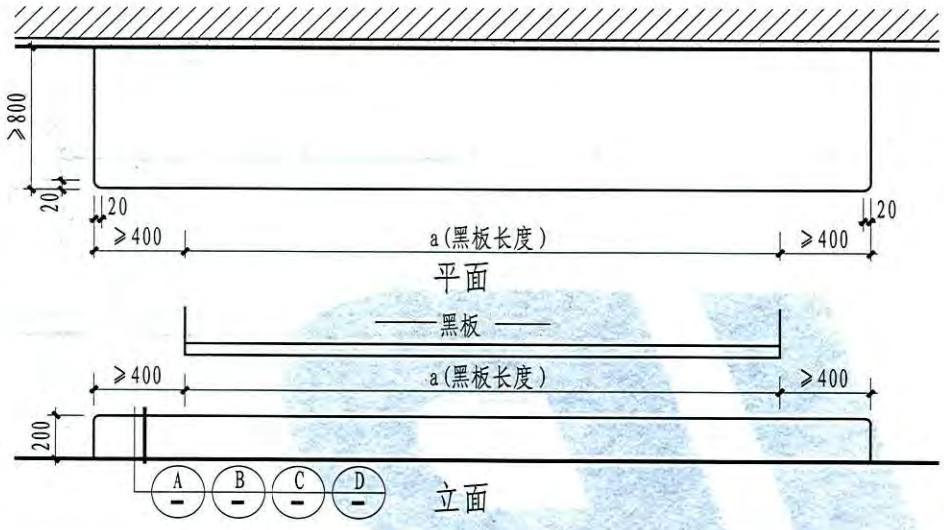

1

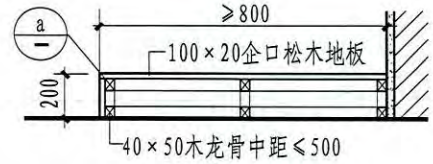

A

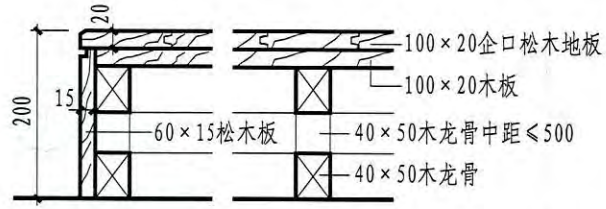

a

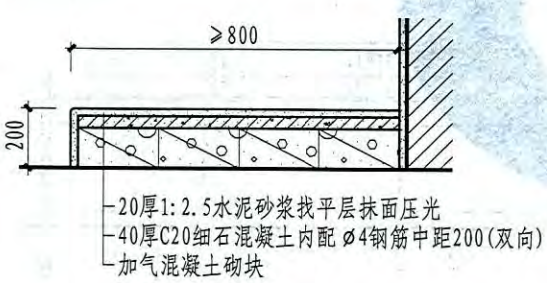

B

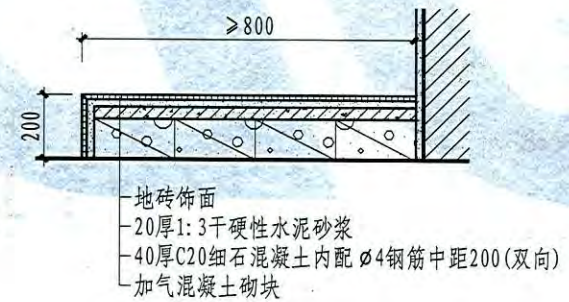

C

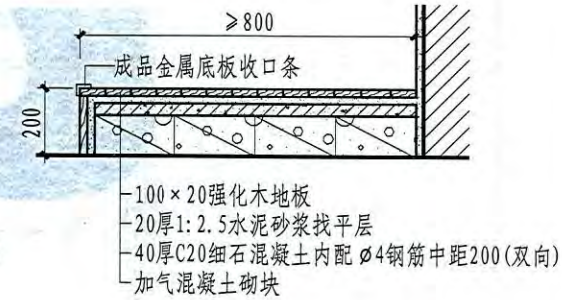

D

注：1. 木制讲台油漆品和颜色由单项工程设计。
2. 本图接触地面、墙面的木龙骨应作防腐处理。

讲台	图集号	12YJ7-2
	页次	32

制图	崔怀列	设计	崔怀列	校对	孙丽	审核	王妍

本资料由微信公众号jianzhu118整理
持续更新中

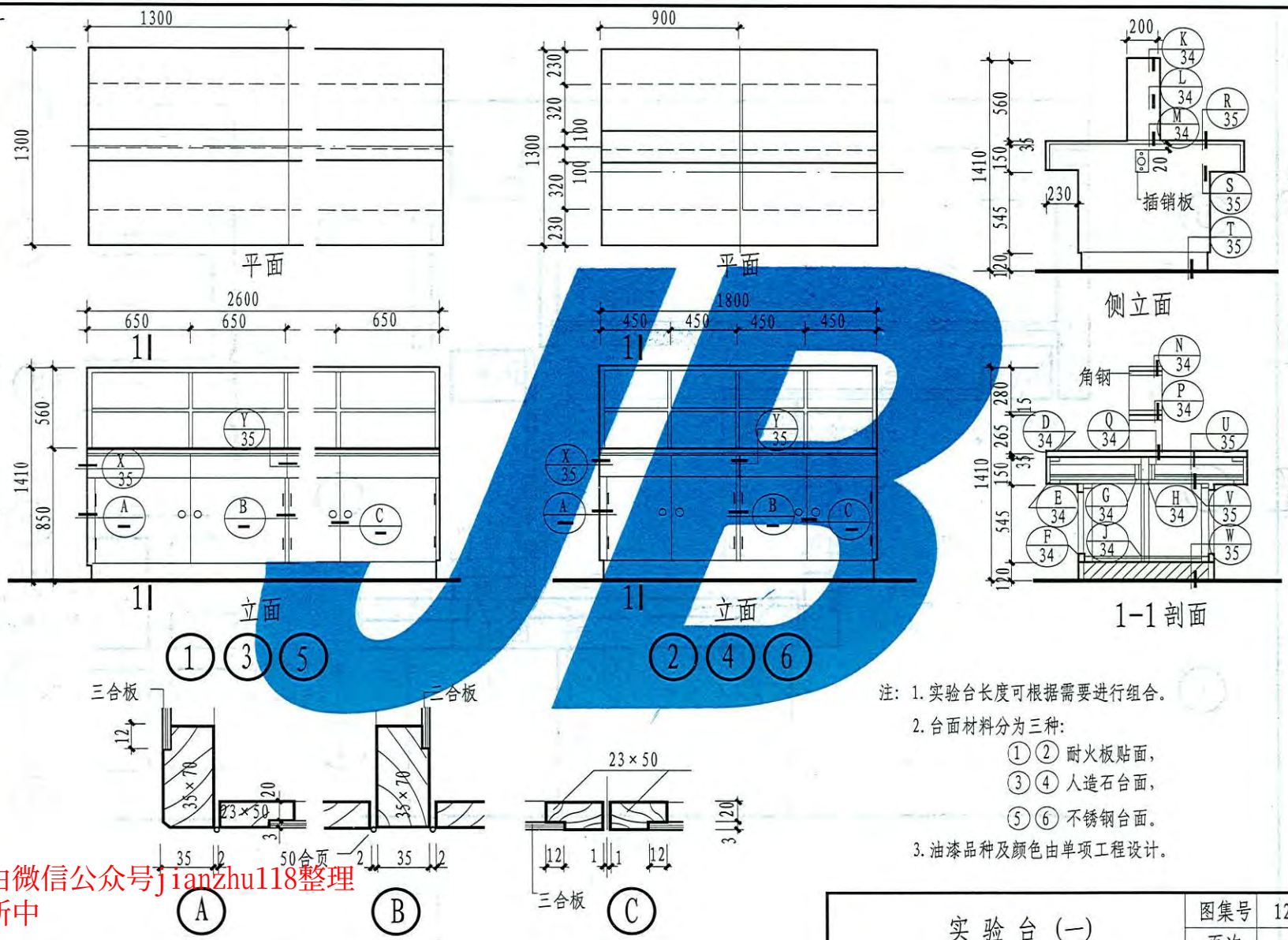

注：1. 实验台长度可根据需要进行组合。

2. 台面材料分为三种：

①② 耐火板贴面，

③④ 人造石台面，

⑤⑥ 不锈钢台面。

3. 油漆品种及颜色由单项工程设计。

实验台（一）	图集号	12YJ7-2
	页次	33

制图	崔怀列	设计	崔怀列	校对	孙丽	审核	王妍

本资料由微信公众号jianzhu118整理
持续更新中

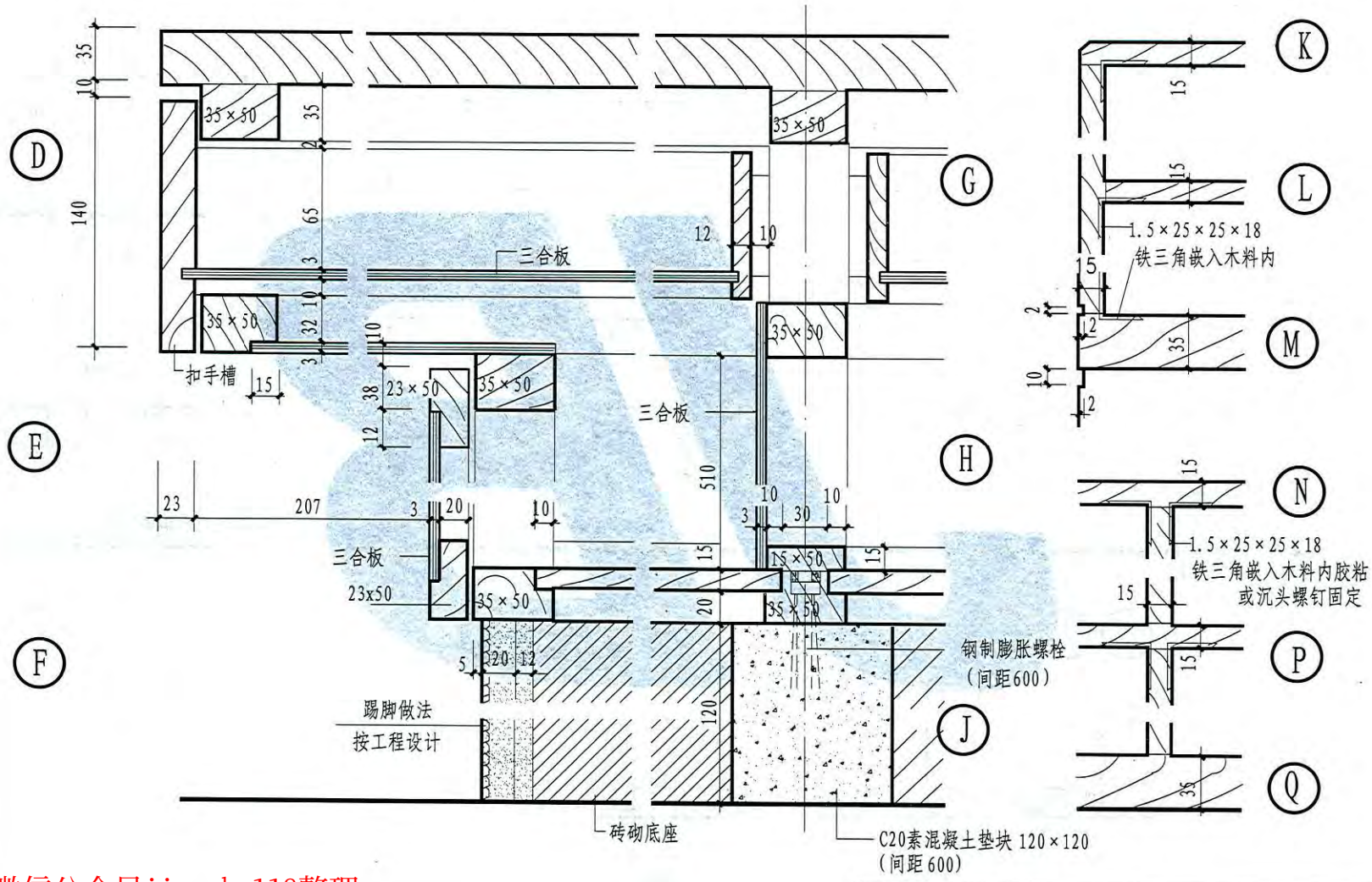

实验台（二）	图集号	12YJ7-2
	页次	34

制图	崔怀列	设计	崔怀列	校对	孙丽	审核	王妍

本资料由微信公众号jianzhu118整理
持续更新中

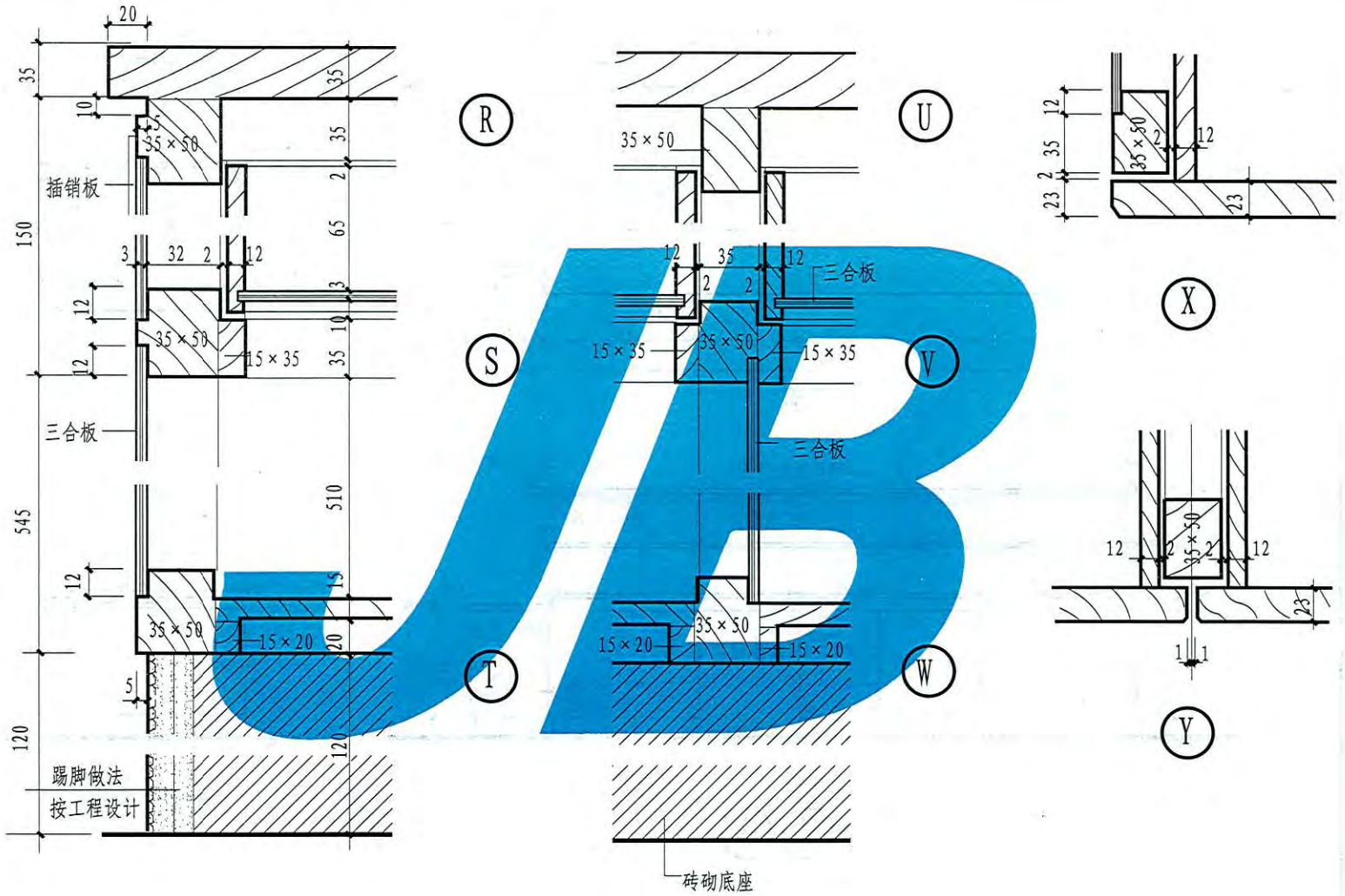

制图	崔怀列	设计	崔怀列	校对	孙丽	审核	王妍

实验台（三）	图集号	12YJ7-2
	页次	35

本资料由微信公众号jianzhu118整理
持续更新中

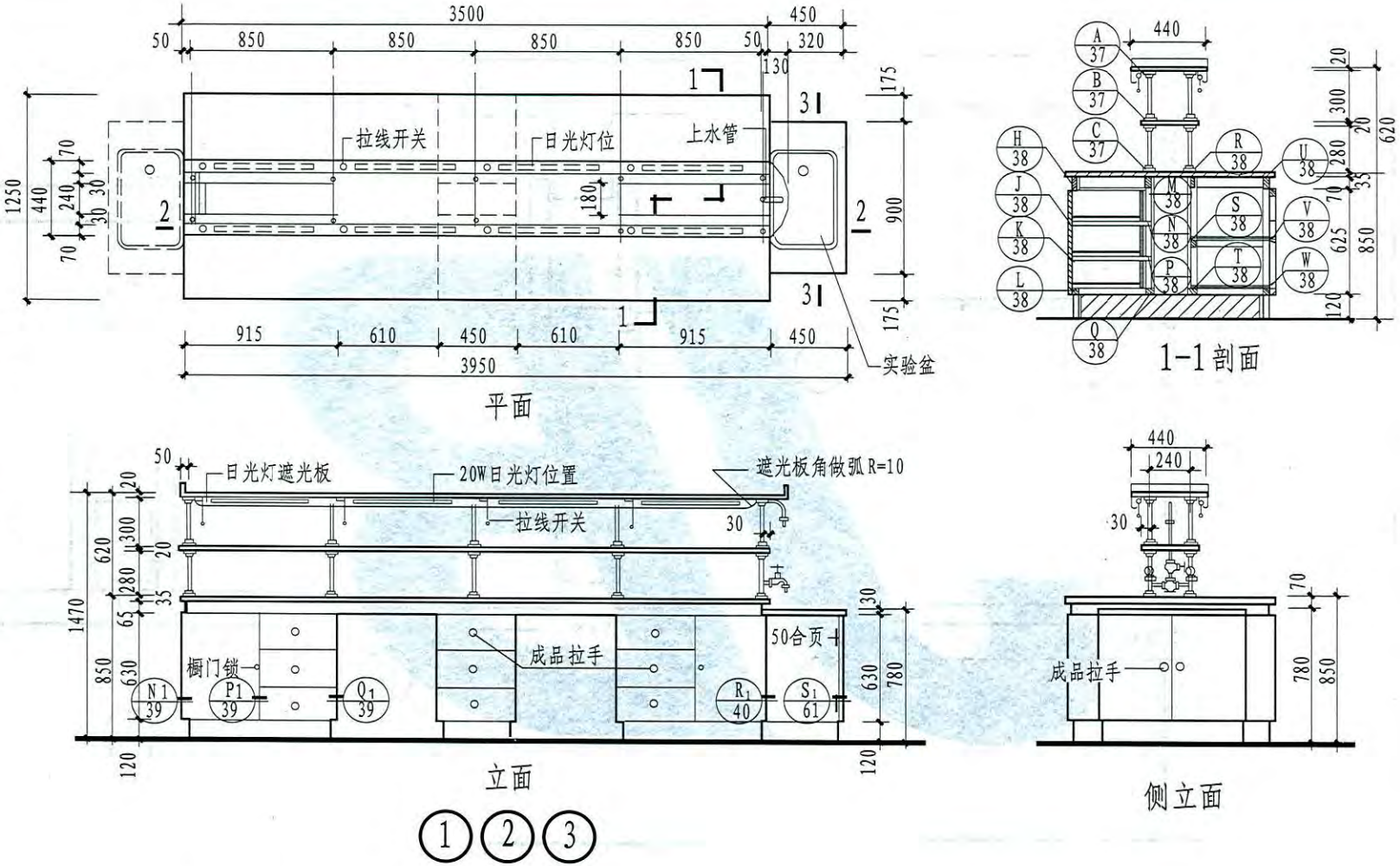

注：1. 实验盆安装详设备安装图册，如不需要实验盆应注明取消实验盆及边柜。

2. 台面材料分三种：① 耐火板贴面，② 人造石台面，③ 不锈钢台面。

3. 油漆品种及颜色由单项工程设计。

制图	崔怀列	设计	崔怀列	校对	孙丽	审核	王妍

实验台（四）	图集号	12YJ7-2
	页次	36

本资料由微信公众号jianzhu118整理
持续更新中

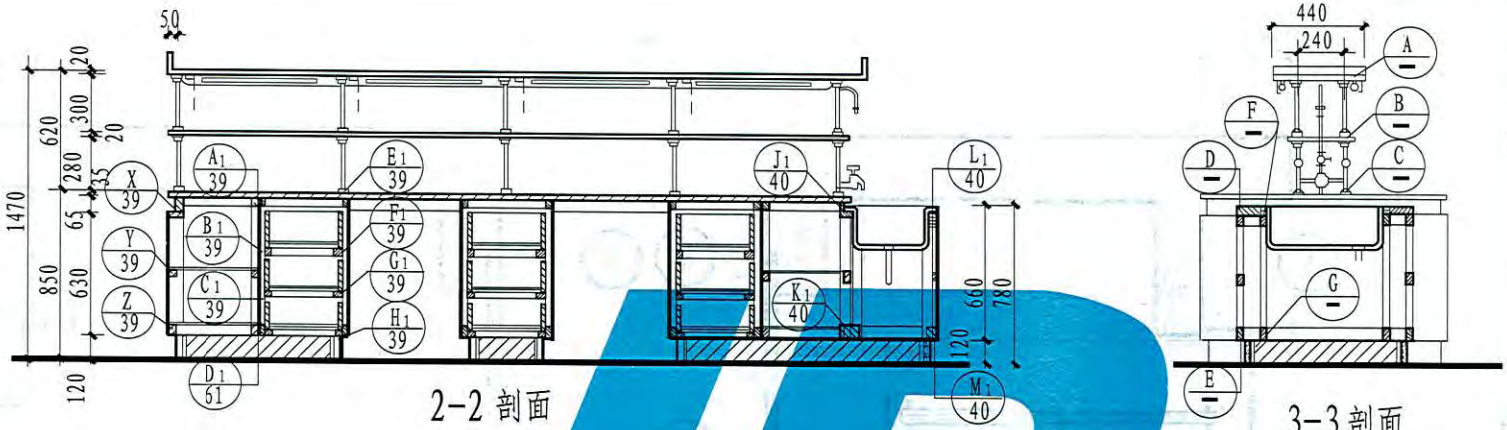

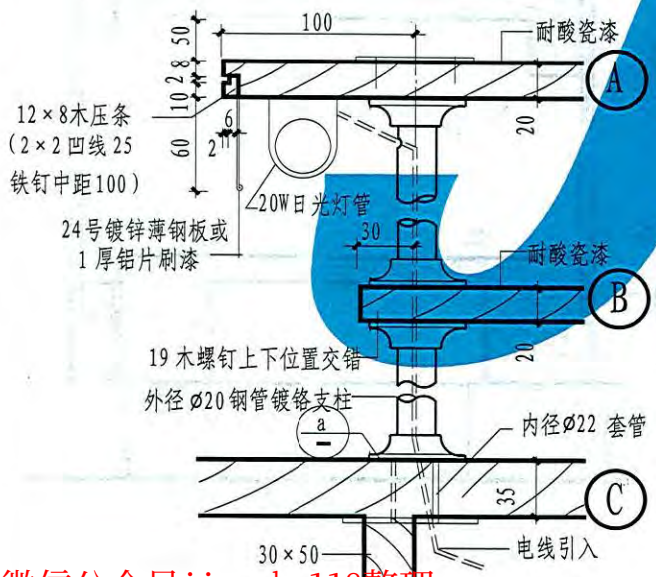

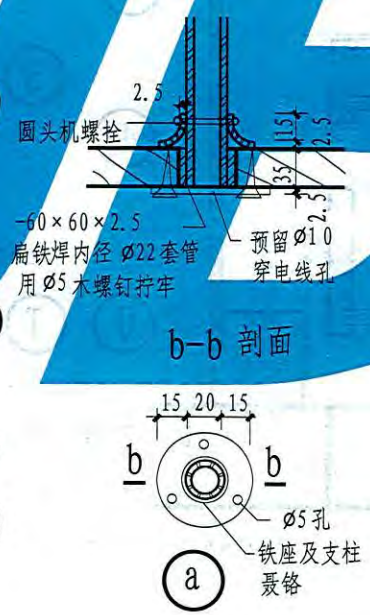

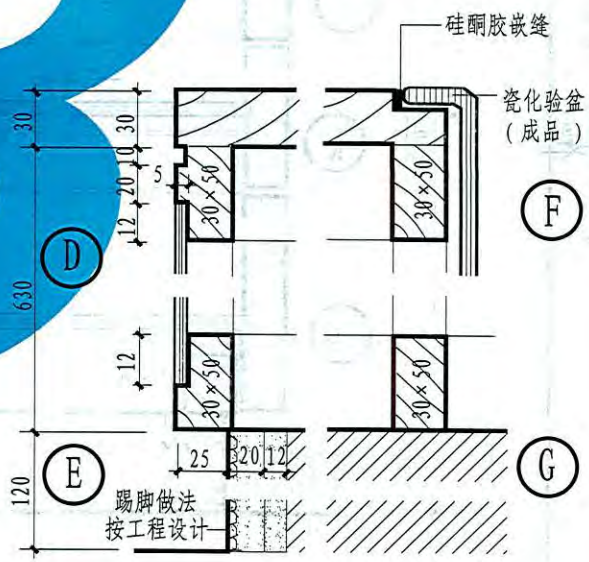

本资料由微信公众号jianzhu118整理
持续更新中

实验台（五）	图集号	12YJ7-2
	页次	37

王妍 审核 孙丽 校对 崔怀列 设计 崔怀列 制图

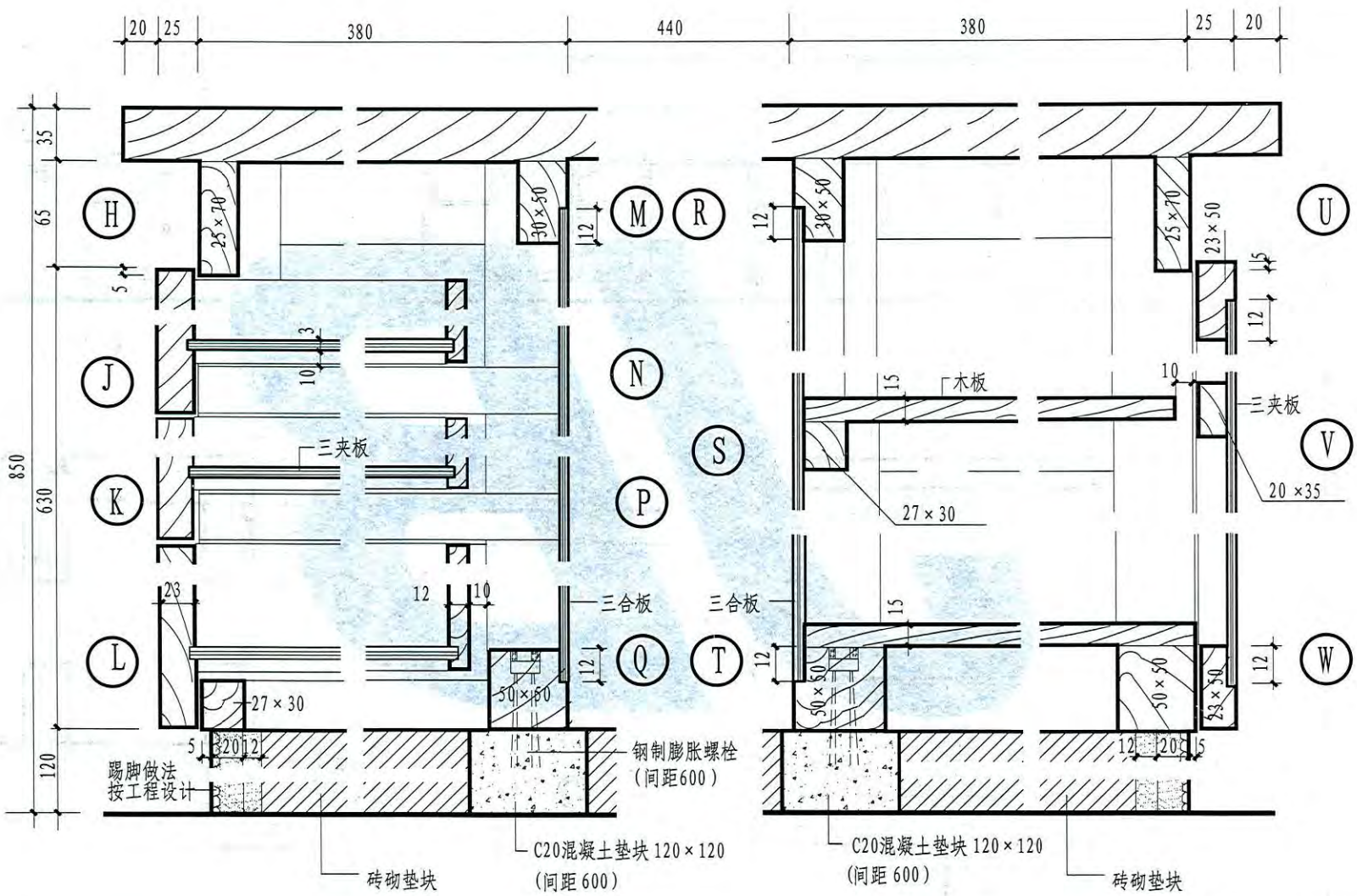

制图	崔怀列	设计	崔怀列	校对	孙丽	审核	王妍

本资料由微信公众号jianzhu118整理
持续更新中

实验台（六）	图集号	12YJ7-2
	页次	38

制图	崔怀列	设计	崔怀列	校对	孙丽	审核	王妍

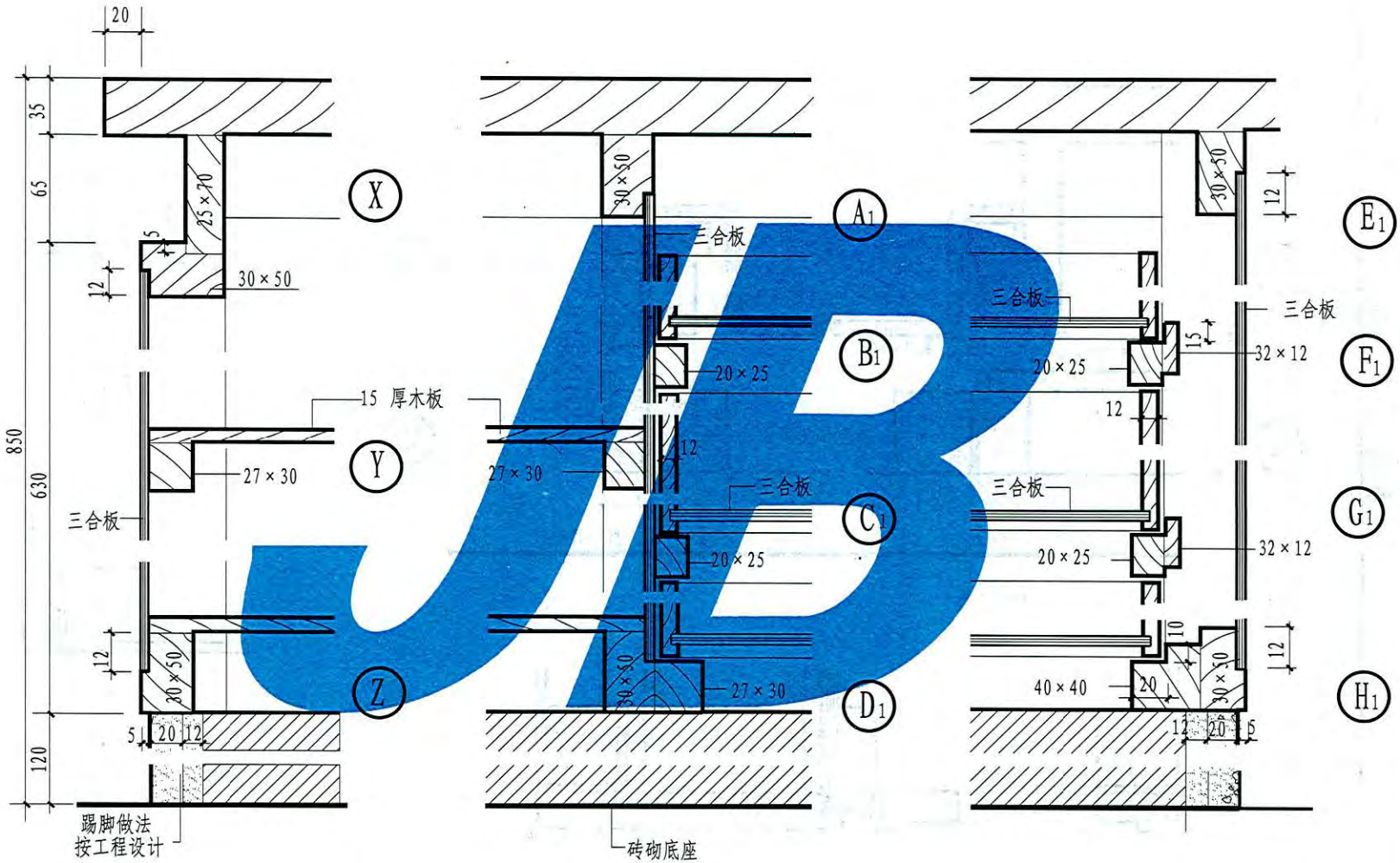

本资料由微信公众号jianzhu118整理
持续更新中

实验台（七）	图集号	12YJ7-2
	页次	39

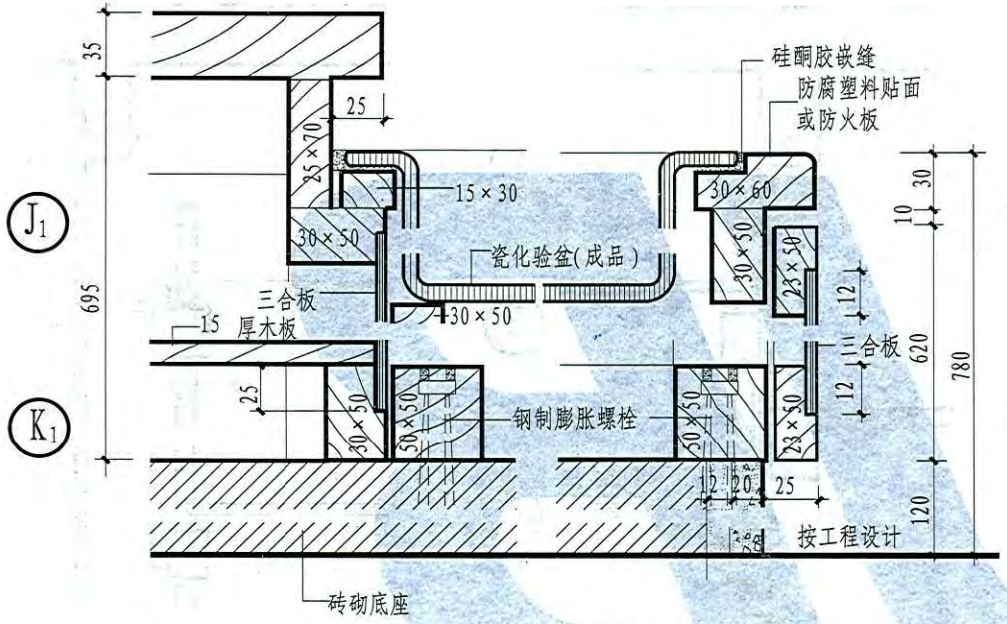

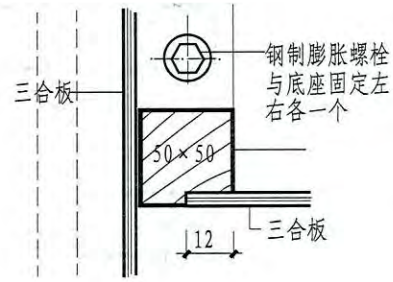

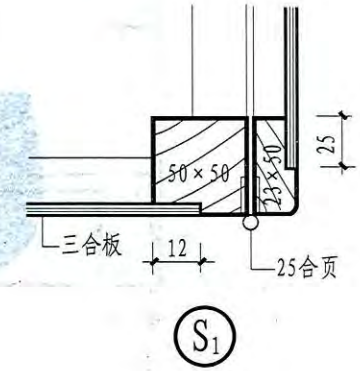

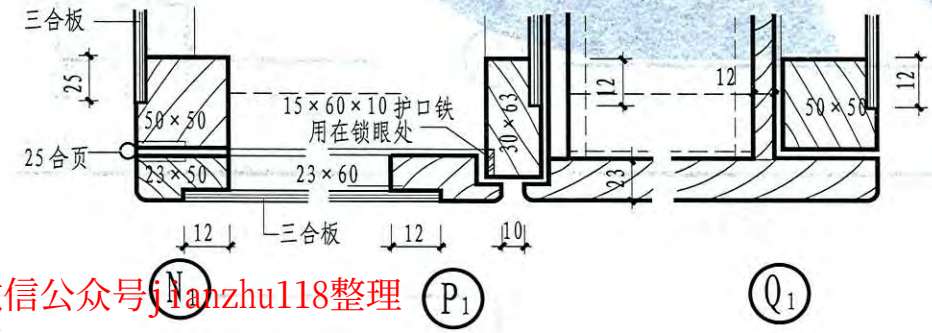

本资料由微信公众号jianzhu118整理
持续更新中

王妍	审核	孙丽	校对	崔怀列	设计	崔怀列	制图

实验台(八)	图集号	12YJ7-2
	页次	40

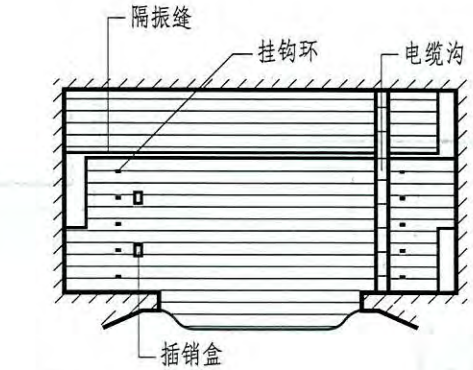

1 舞台平面示意

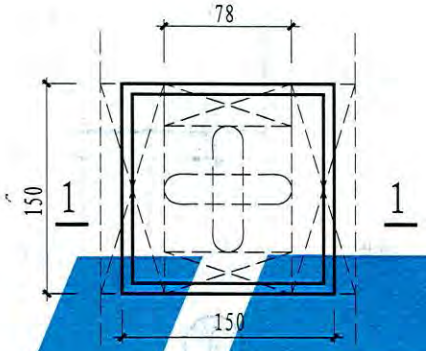

2 挂钩环平面

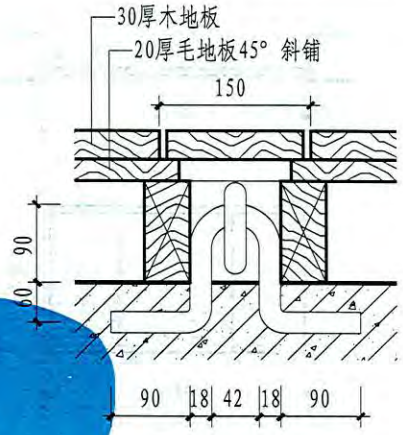

1-1剖面

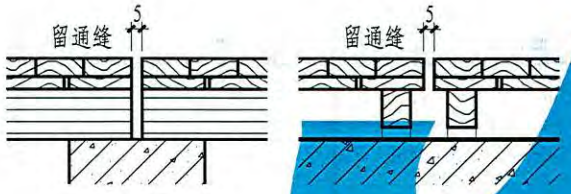

a空铺

b实铺

3 隔振缝

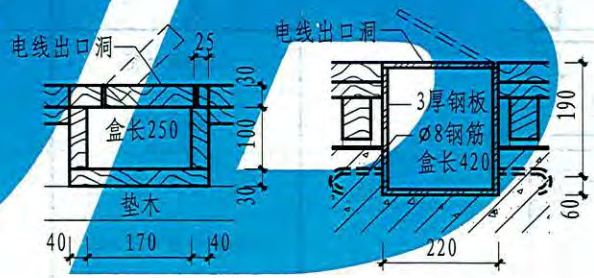

a木插销盒

b钢板插销盒

4 插线盒

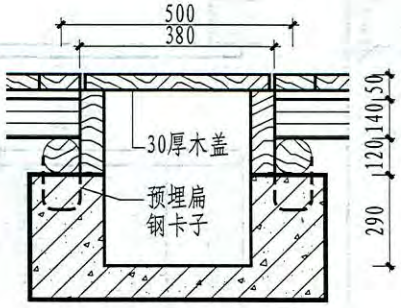

5 电缆沟

注：为方便演出与安全，舞台地面应考虑下列设施：

1、挂钩环：表演杂技等节目时，临时固定道具之用，无论暗环做法或明环做法，不用时均能藏于地面之内，以保证安全。

2、插销盒及电缆沟：为方便演出，须设置电源接头的插销盒或带盖的电缆沟，将电缆藏于沟内，使舞台上活动更为方便安全。

3、隔振缝：为防止表演跳动而影响天幕幻灯的效果，须在表演区与幻灯区之间设置隔振缝，舞台深度较大时可根据情况设置两道。

本资料由微信公众号：jianzhu118整理
持续更新中

小型舞台	图集号	12YJ7-2
	页次	41

制图	崔怀列	设计	崔怀列	校对	孙丽	审核	王妍

王妍 审核 孙丽 校对 崔怀列 设计 崔怀列 制图

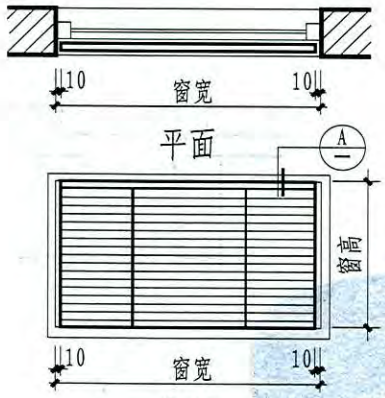

① 内装水平百叶帘

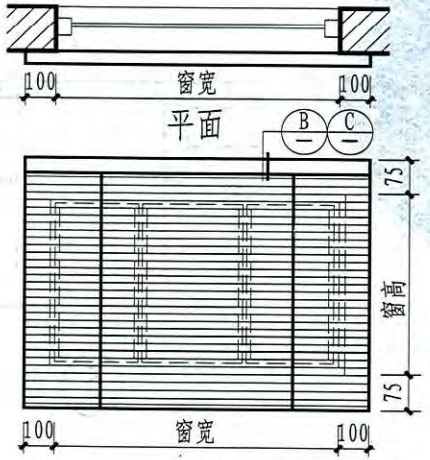

② 外装水平百叶帘

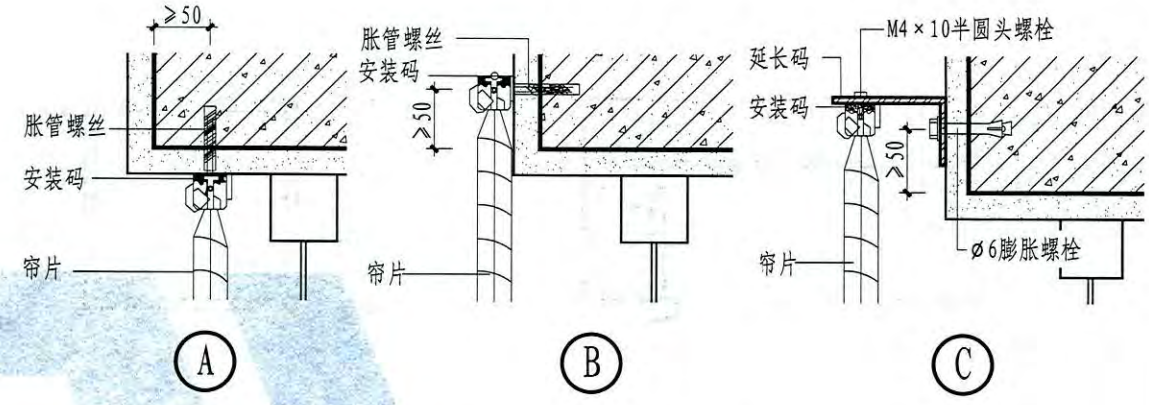

水平百叶帘规格限定表

规格 / 种类	最大尺寸		最小尺寸	
	宽度（mm）	高度（mm）	宽度（mm）	高度（mm）
16mm百叶帘	2500	2500	400	400
25mm百叶帘	2500	2500	400	400
16mm电动调光百叶帘	2500	2500	400	400
25mm电动调光百叶帘	2500	2500	400	400
16mm带边索百叶帘	2500	2500	400	400
25mm带边索百叶帘	2500	2500	400	400

注：1. 内装：将安装码直接装于窗樘内顶部，安装码距离两侧100mm，帘宽过大需要更多安装码，必须平均分布。
2. 外装：将安装码直接装于窗樘外顶部或天花，需加大安装距离可加用延长码，把窗帘向外延伸。

本资料由微信公众号jianzhu118整理
持续更新中

水平百叶帘	图集号	12YJ7-2
	页次	42

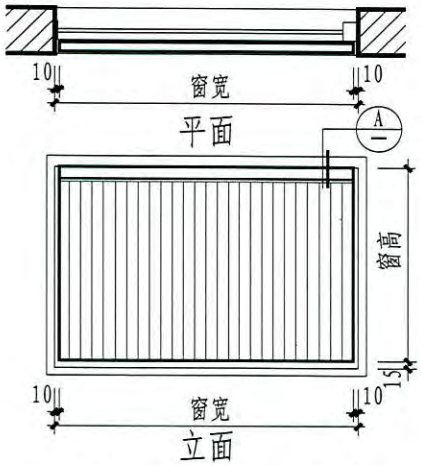

① 内装垂直百叶帘

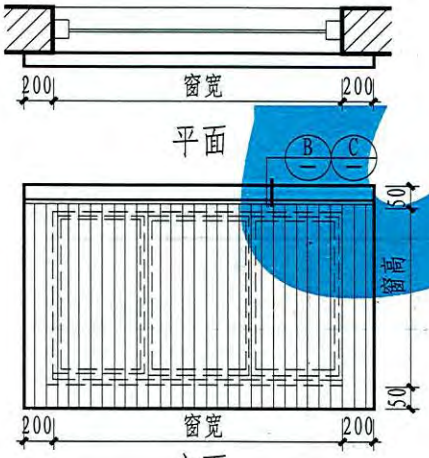

② 外装垂直百叶帘

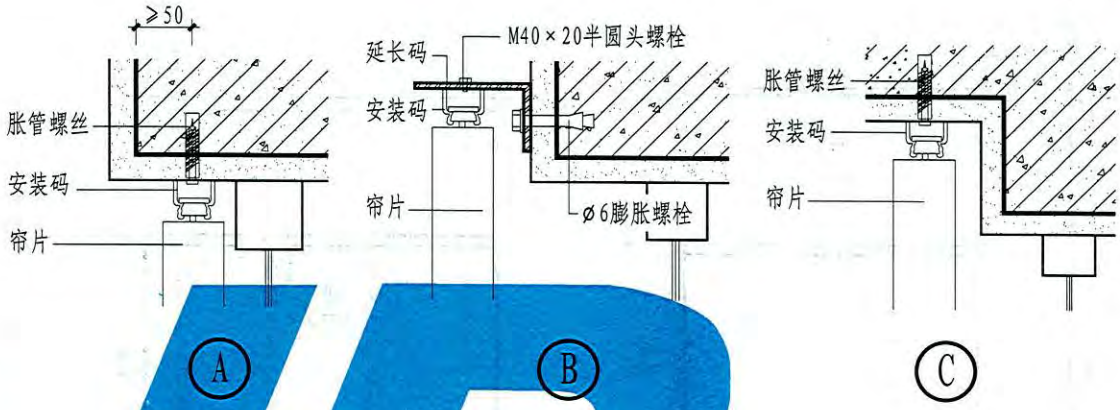

垂直百叶帘规格限定表

品种 \ 规格	最大尺寸		最小尺寸	
	宽度（mm）	高度（mm）	宽度（mm）	高度（mm）
89mm 纤维布垂直百叶帘	3500	3500	300	300
70mm 铝合金垂直百叶帘	3500	3500	300	300
89mm 铝合金垂直百叶帘	3500	3500	300	300
111mm 铝合金垂直百叶帘	3500	3500	300	300

本资料由微信公众号jianzhu118整理
持续更新中

垂直百叶帘	图集号	12YJ7-2
	页次	43

王妍 孙丽 崔怀列 崔怀列 制图
审核 校对 设计

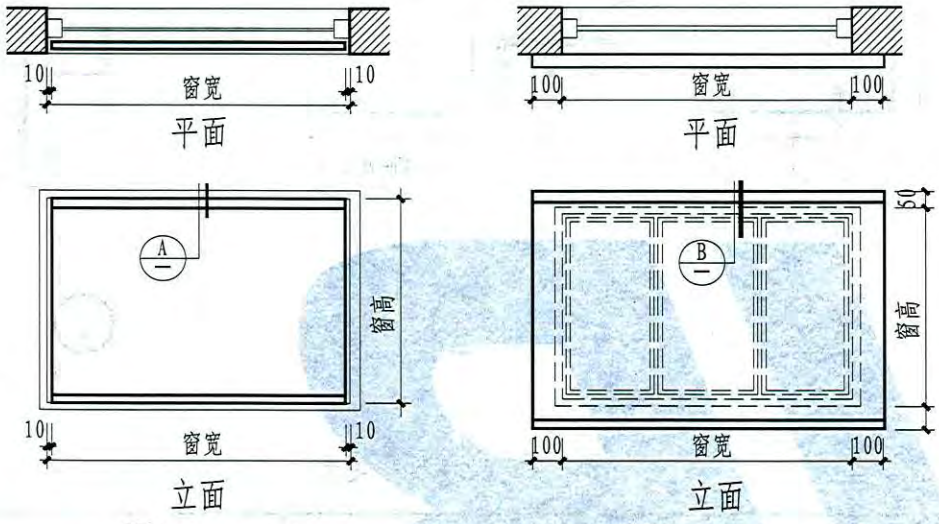

1 内装卷帘

2 外装卷帘

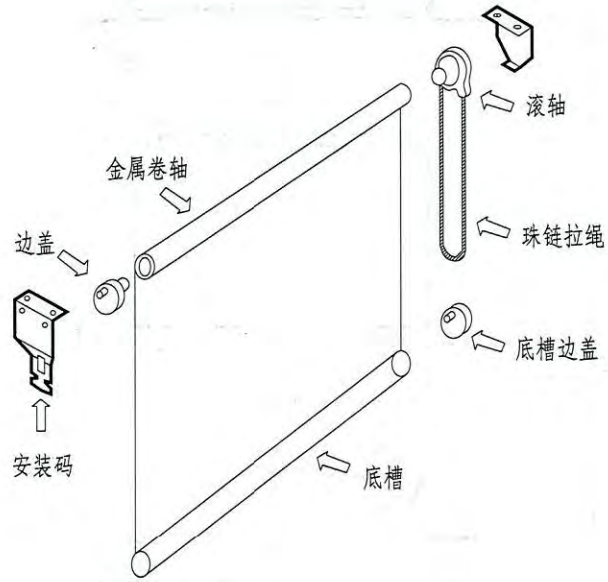

卷帘构造示意

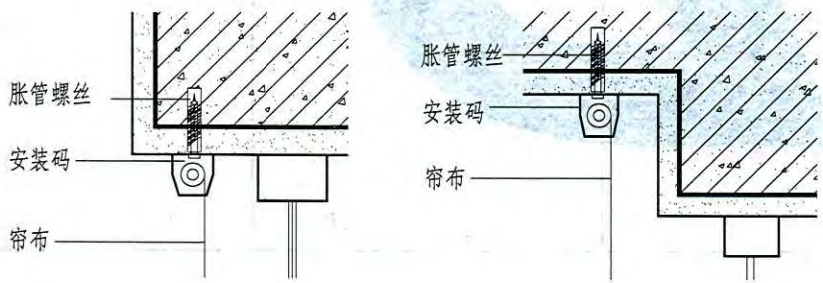

A

B

卷帘规格尺寸限定表

规格 / 品种	最大尺寸		最小尺寸	
	宽度（mm）	高度（mm）	宽度（mm）	高度（mm）
手动卷帘	2500	3000	350	300
手动卷帘	2500	16000	600	600

本资料由微信公众号jianzhu118整理
持续更新中

卷帘	图集号	12YJ7-2
	页次	44

制图	崔怀列	设计	崔怀列	校对	孙丽	审核	王妍

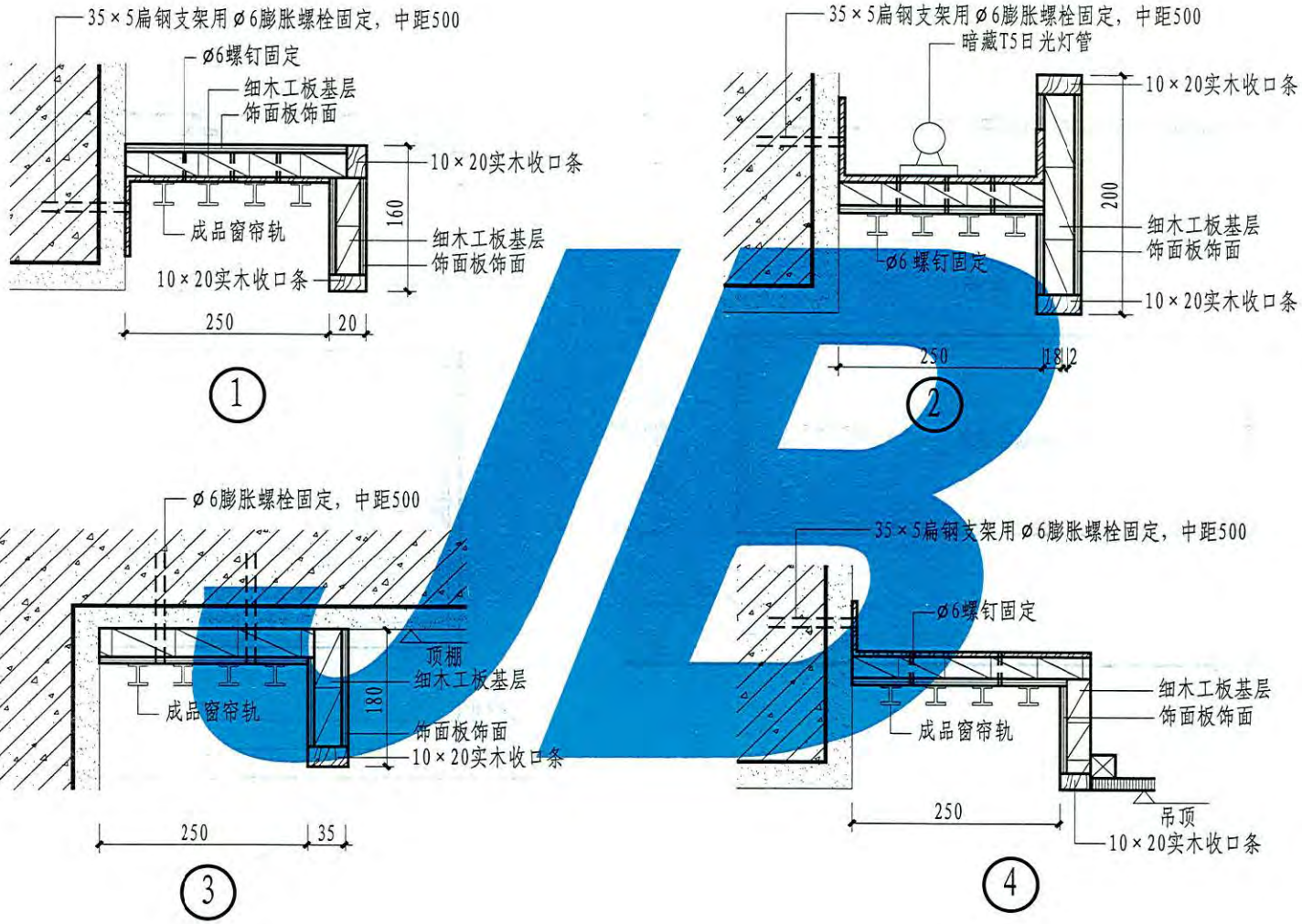

本资料由微信公众号jianzhu118整理
持续更新中

注：窗帘轨或窗帘杆均采用成品，木材、油漆及颜色由单项工程设计。

布（纱）帘窗帘盒详图	图集号	12YJ7-2
	页次	45

制图	崔怀列	设计	崔怀列	校对	孙丽	审核	王妍

制图	崔怀列	设计	崔怀列	校对	孙丽	审核	王妍

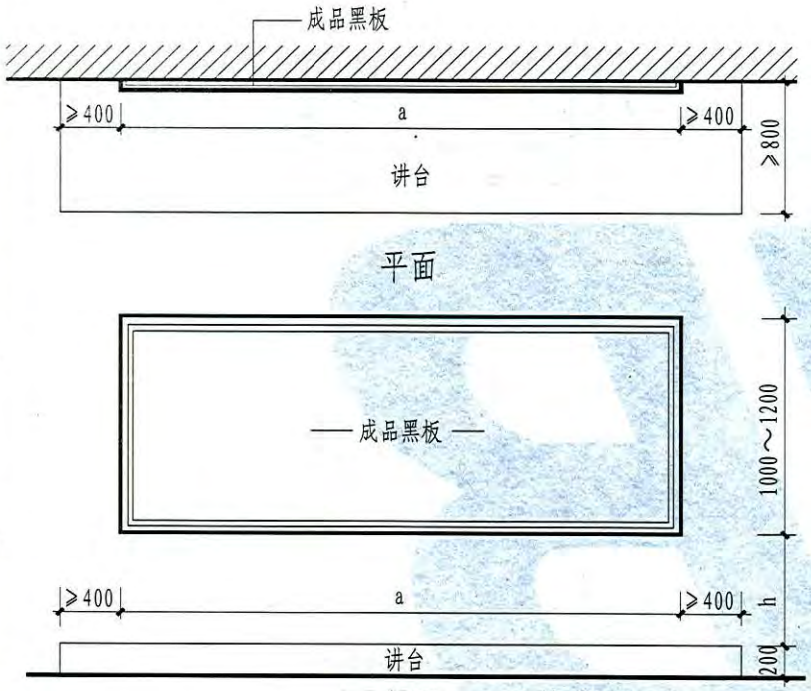

① 成品黑板

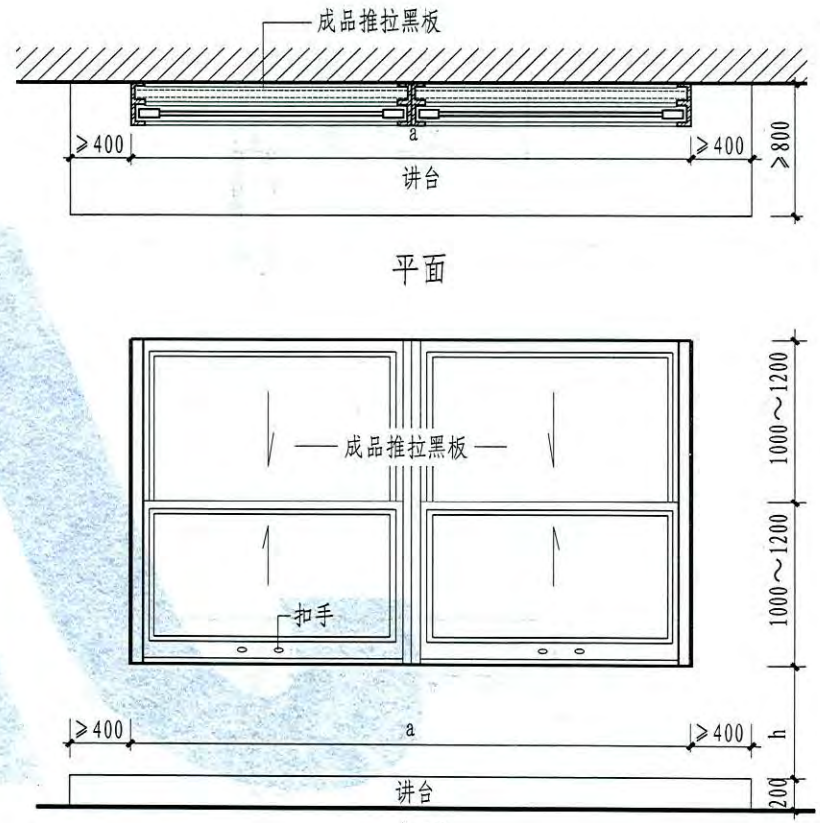

② 成品推拉黑板

注：1. 图中a尺寸为小学≥3600，中学≥4000；h尺寸为小学800～900，中学1000～1100。

2. 成品黑板种类繁多，选用时应符合国家现行有关标准的规定。设计时应根据选用的产品中类，生产厂家提供的安装说明文件，预留安装条件。

本资料由微信公众号jianzhu118整理
持续更新中

黑板	图集号	12YJ7-2
	页次	46

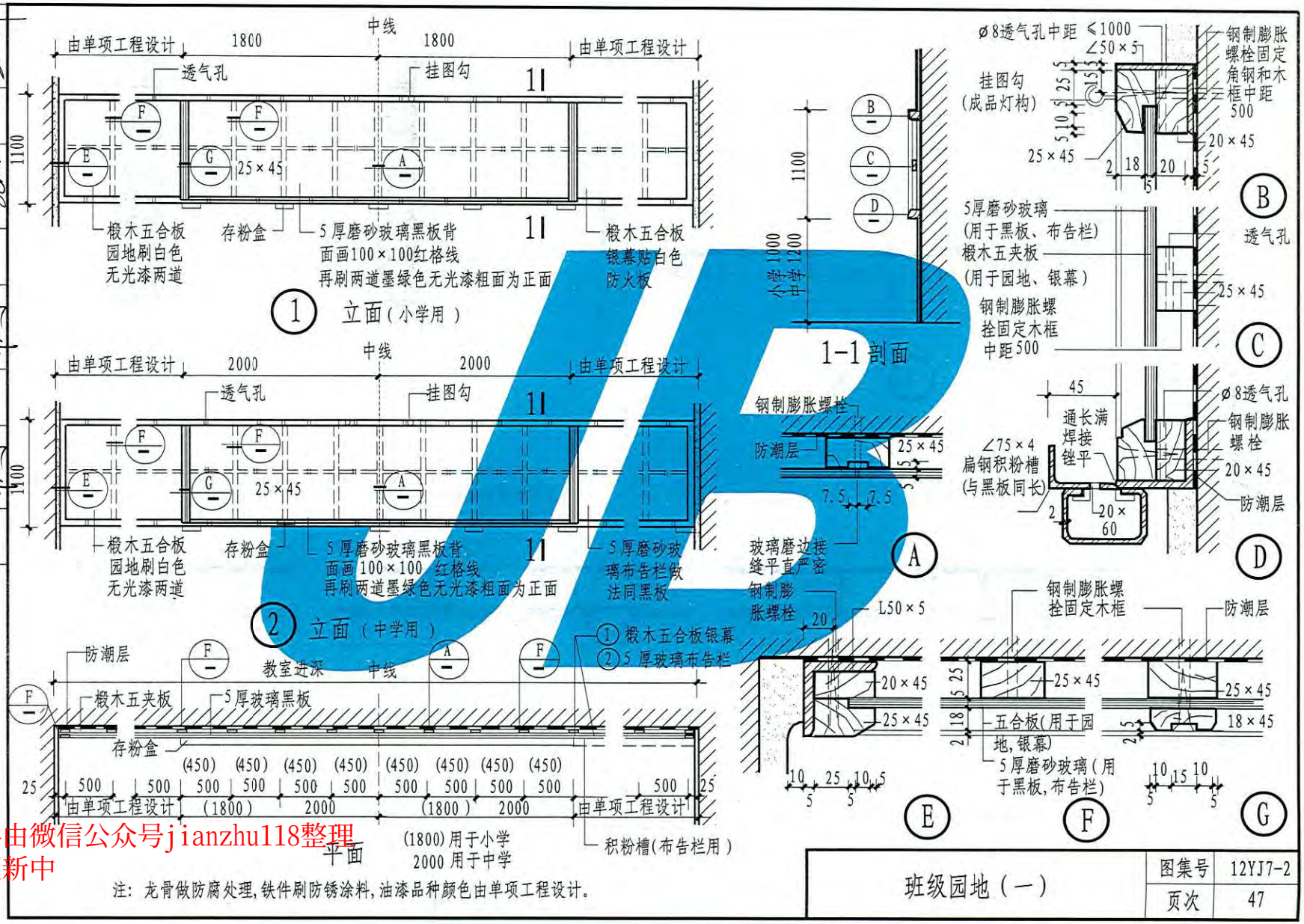

注：龙骨做防腐处理，铁件刷防锈涂料，油漆品种颜色由单项工程设计。

班级园地（一）	图集号	12YJ7-2
	页次	47

王妍	审核	孙丽	校对	崔怀列	设计	崔怀列	制图

本资料由微信公众号jianzhu118整理
持续更新中

王妍 审核 孙丽 校对 崔怀列 设计 崔怀列 制图

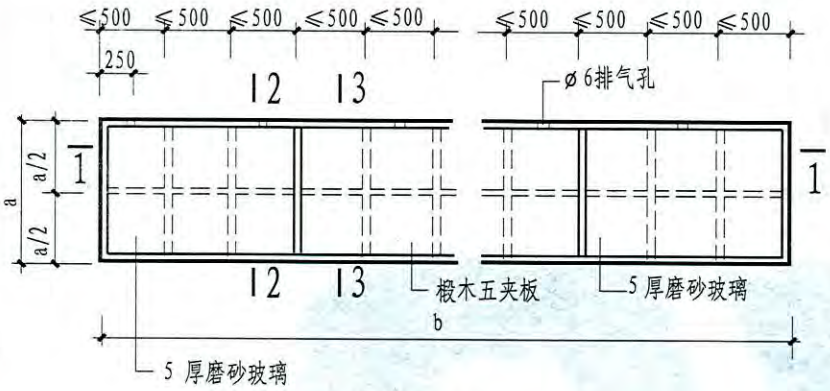

① 立面

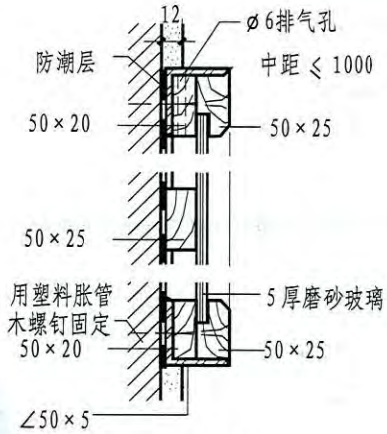

2-2 剖面

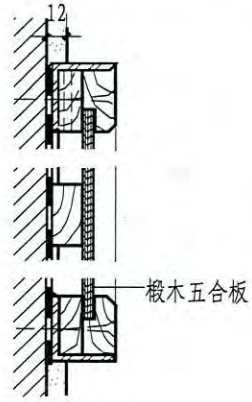

3-3 剖面

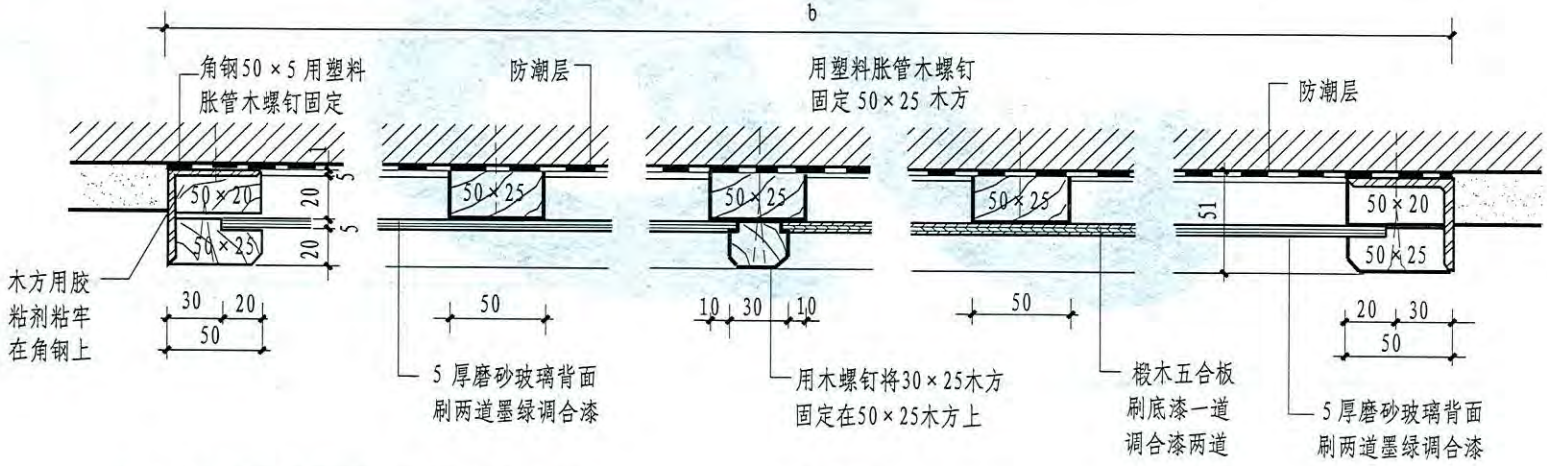

1-1剖面

注：1.小学班级园地距地高度为1000，中学为1200。
2.a、b尺寸由单项工程设计。
3.5厚磨砂玻璃粗面为正面，油漆品种颜色由单项工程设计。

本资料由微信公众号jianzhu118整理
持续更新中

班级园地（二）	图集号	12YJ7-2
	页次	48

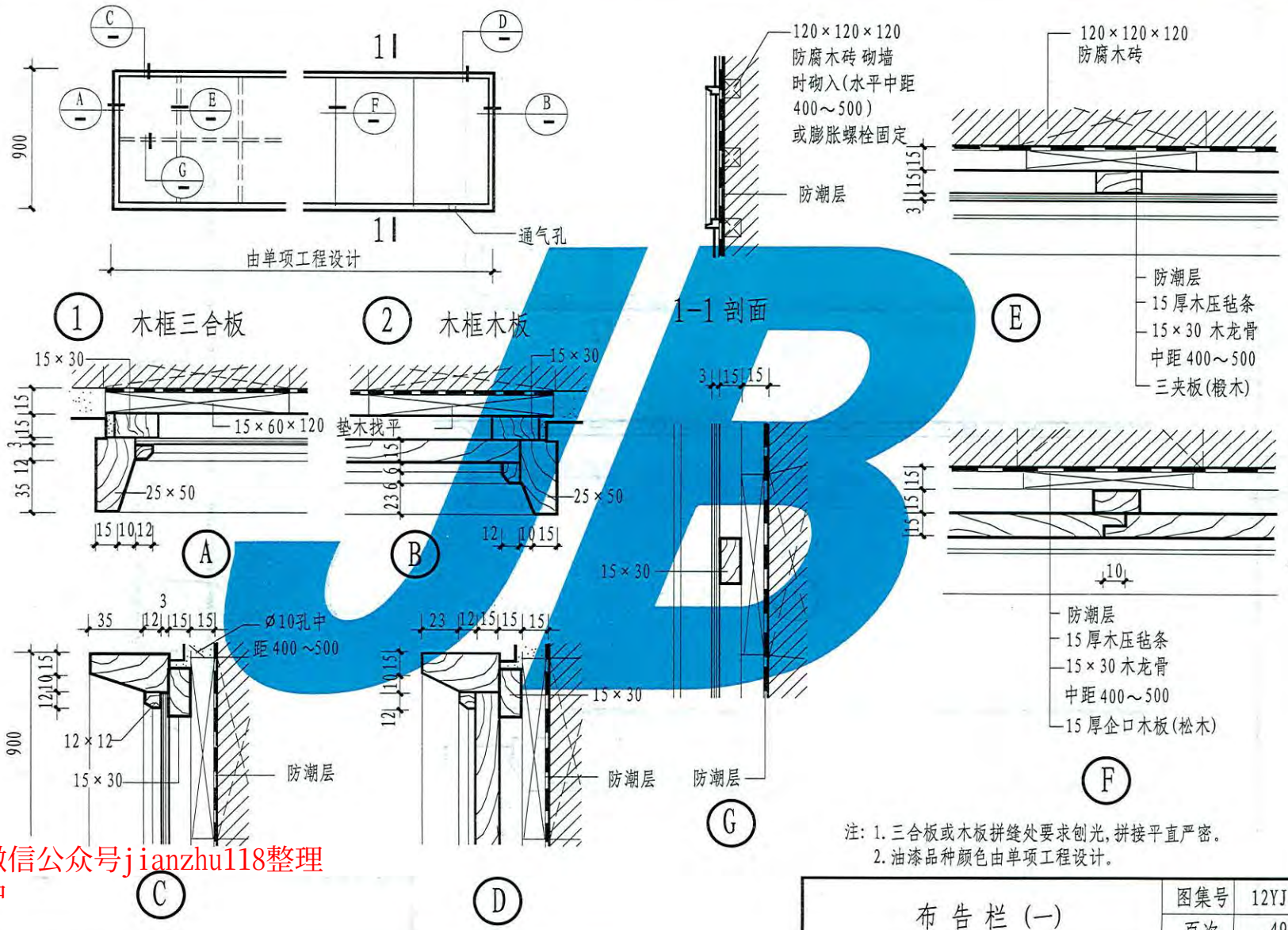

注：1. 三合板或木板拼缝处要求刨光，拼接平直严密。
2. 油漆品种颜色由单项工程设计。

布告栏（一）	图集号	12YJ7-2
	页次	49

制图	崔怀列	设计	崔怀列	校对	孙丽	审核	王妍

本资料由微信公众号jianzhu118整理
持续更新中

王妍 审核 孙丽 校对 崔怀列 设计 崔怀列 制图

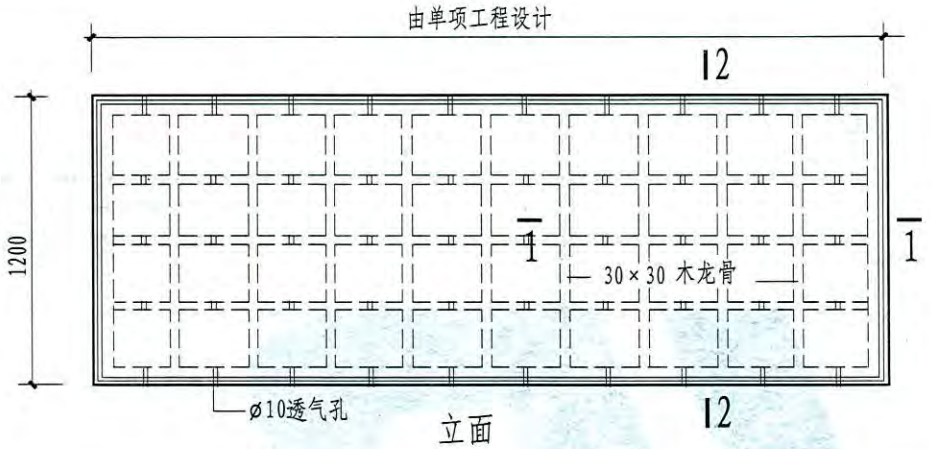

立面

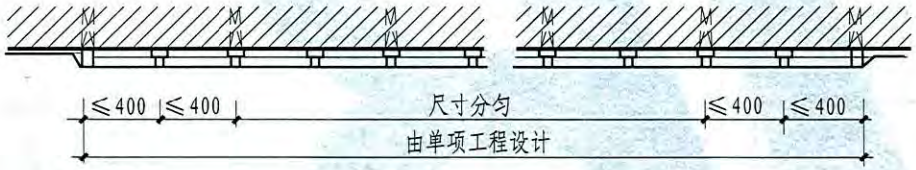

平面

1

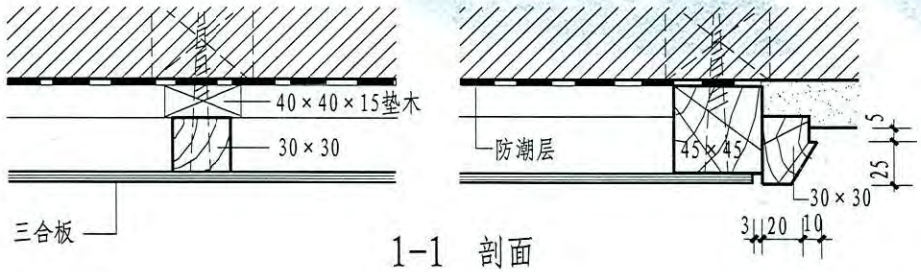

1-1 剖面

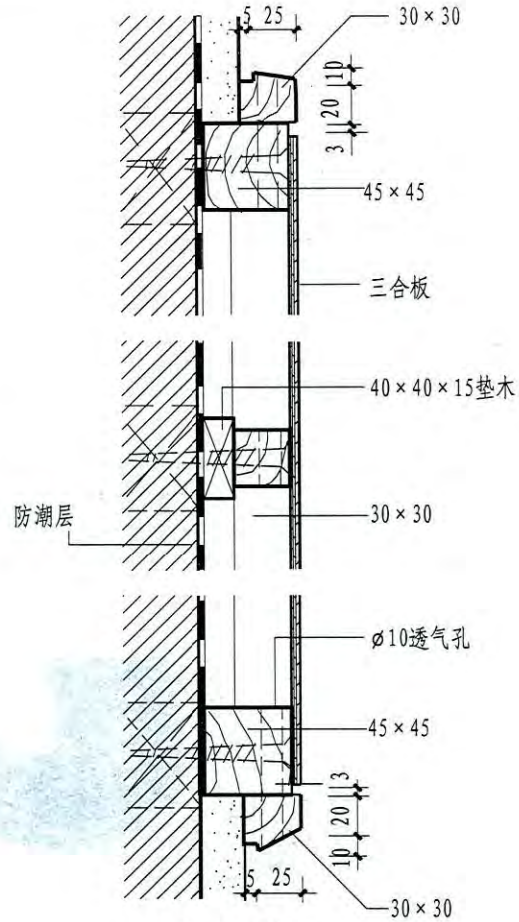

2-2 剖面

注：三合板拼缝处要求刨光，拼接平直严密，油漆品种颜色由单项工程设计。

本资料由微信公众号jianzhu118整理
持续更新中

布告栏（二）	图集号	12YJ7-2
	页次	50

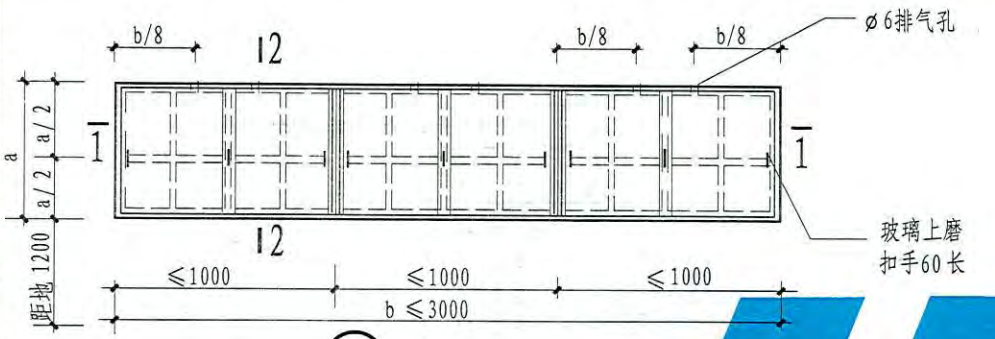

① 立面

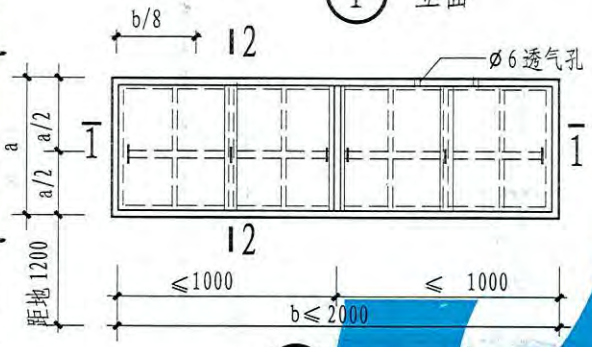

② 立面

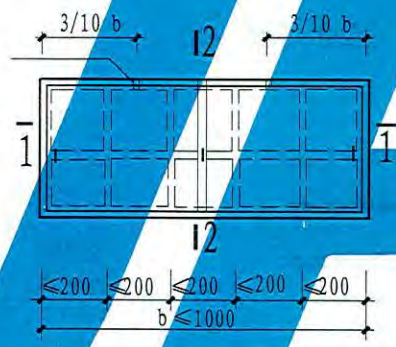

③ 立面

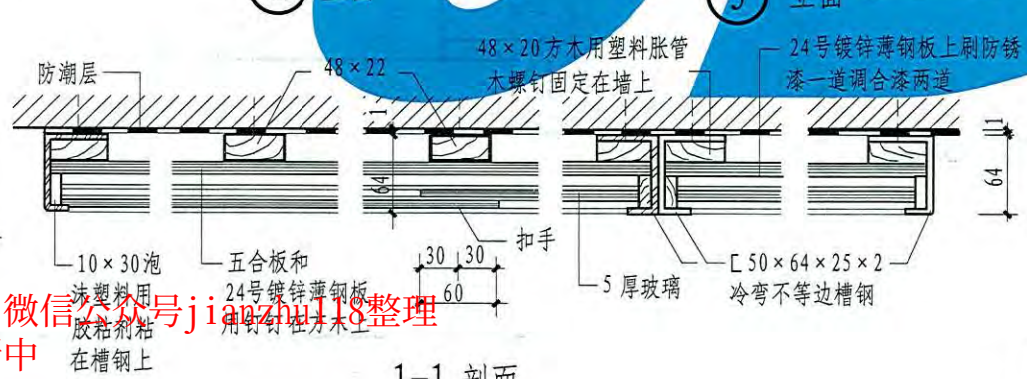

1-1 剖面

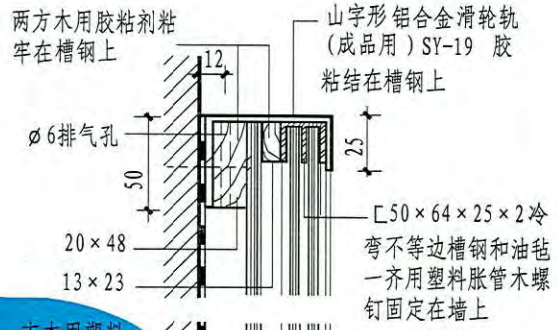

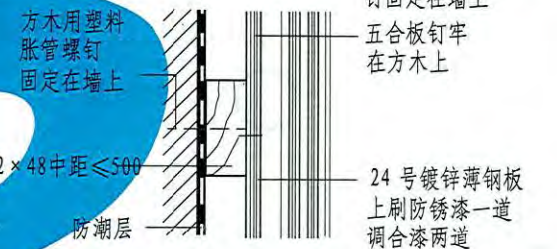

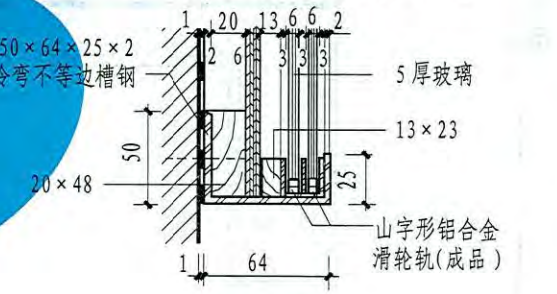

2-2 剖面

注：1. 每扇玻璃装2只玻璃门滑轮，并配装玻璃锁。
2. 长宽尺寸按工程设计，玻璃尺寸要尽量统一。
3. 油漆颜色由单项工程设计。

布告栏(三)	图集号	12YJ7-2
	页次	51

制图	崔怀列	设计	崔怀列	校对	孙丽	审核	王妍

本资料由微信公众号jianzhu118整理
持续更新中

王妍 审核 孙丽 校对 崔怀列 设计 崔怀列 制图

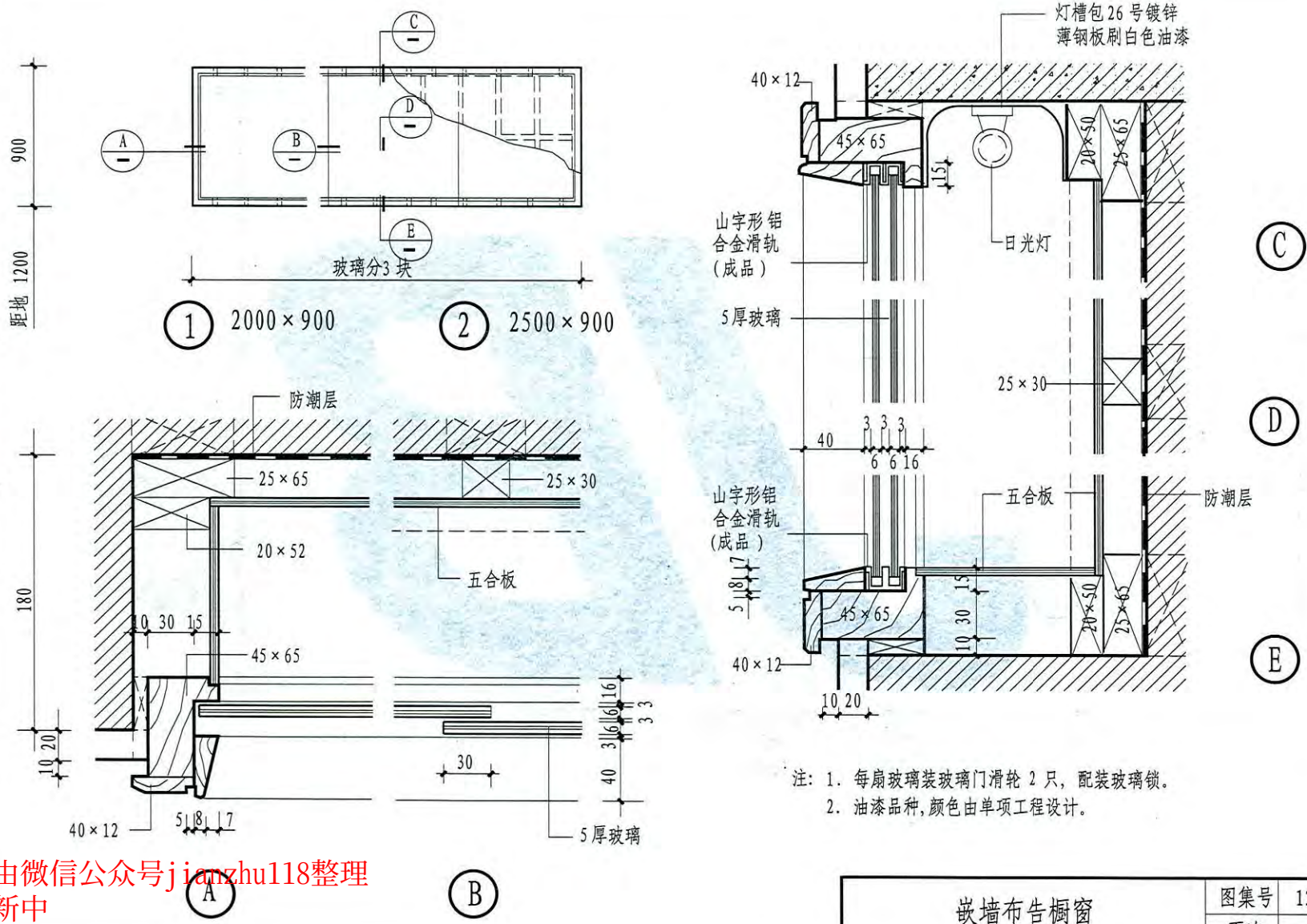

注：1. 每扇玻璃装玻璃门滑轮 2 只，配装玻璃锁。
2. 油漆品种，颜色由单项工程设计。

本资料由微信公众号jianzhu118整理
持续更新中

嵌墙布告橱窗	图集号	12YJ7-2
	页次	52

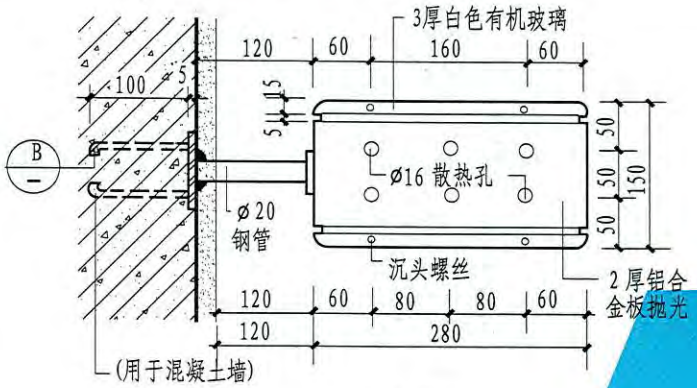

平面

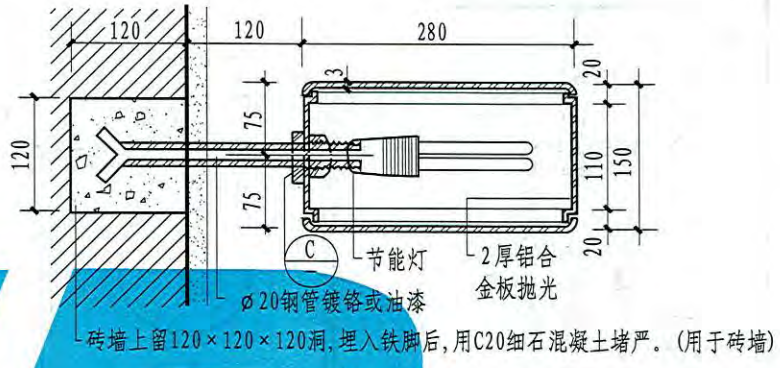

1-1 剖面

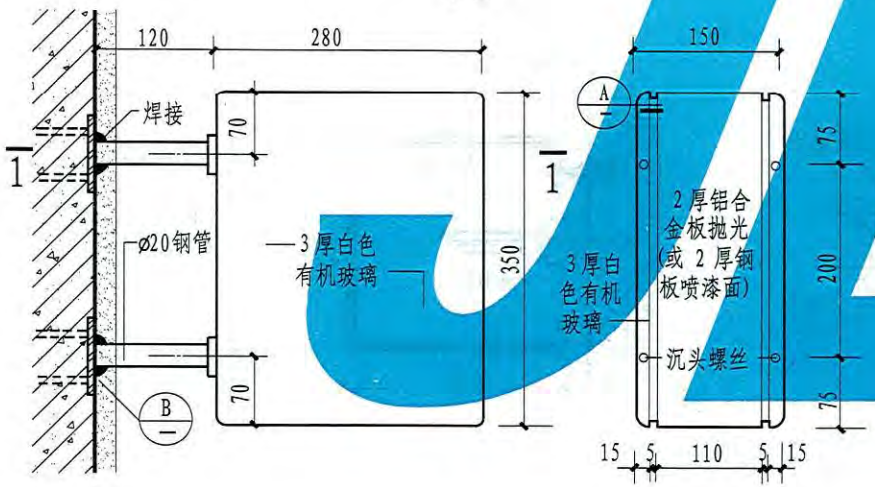

立面

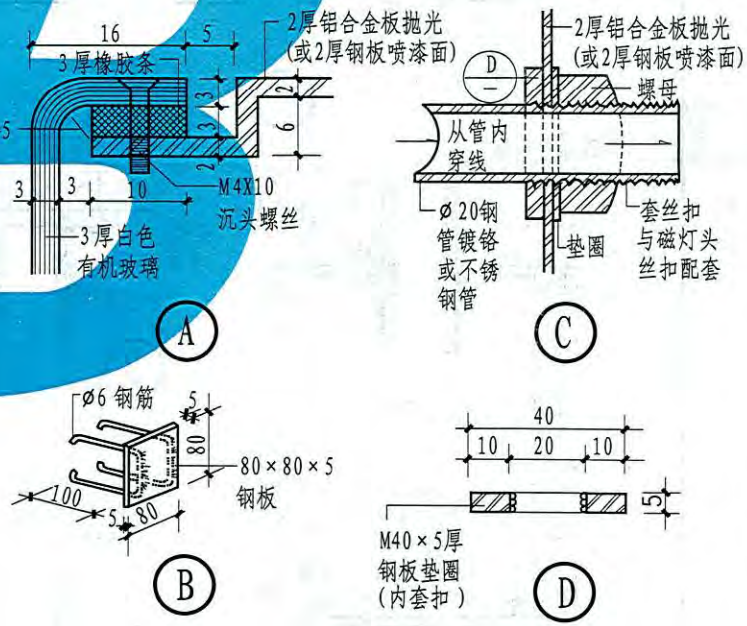

1

本资料由微信公众号jianzhu118整理
持续更新中

注：本灯具采用的金属板或管为铝合金抛光，也可采用钢板或钢管镀铬，或表面烤漆，颜色由单项工程设计。

指示灯（一）	图集号	12YJ7-2
	页次	53

制图	崔怀列	设计	崔怀列	校对	孙丽	审核	王妍

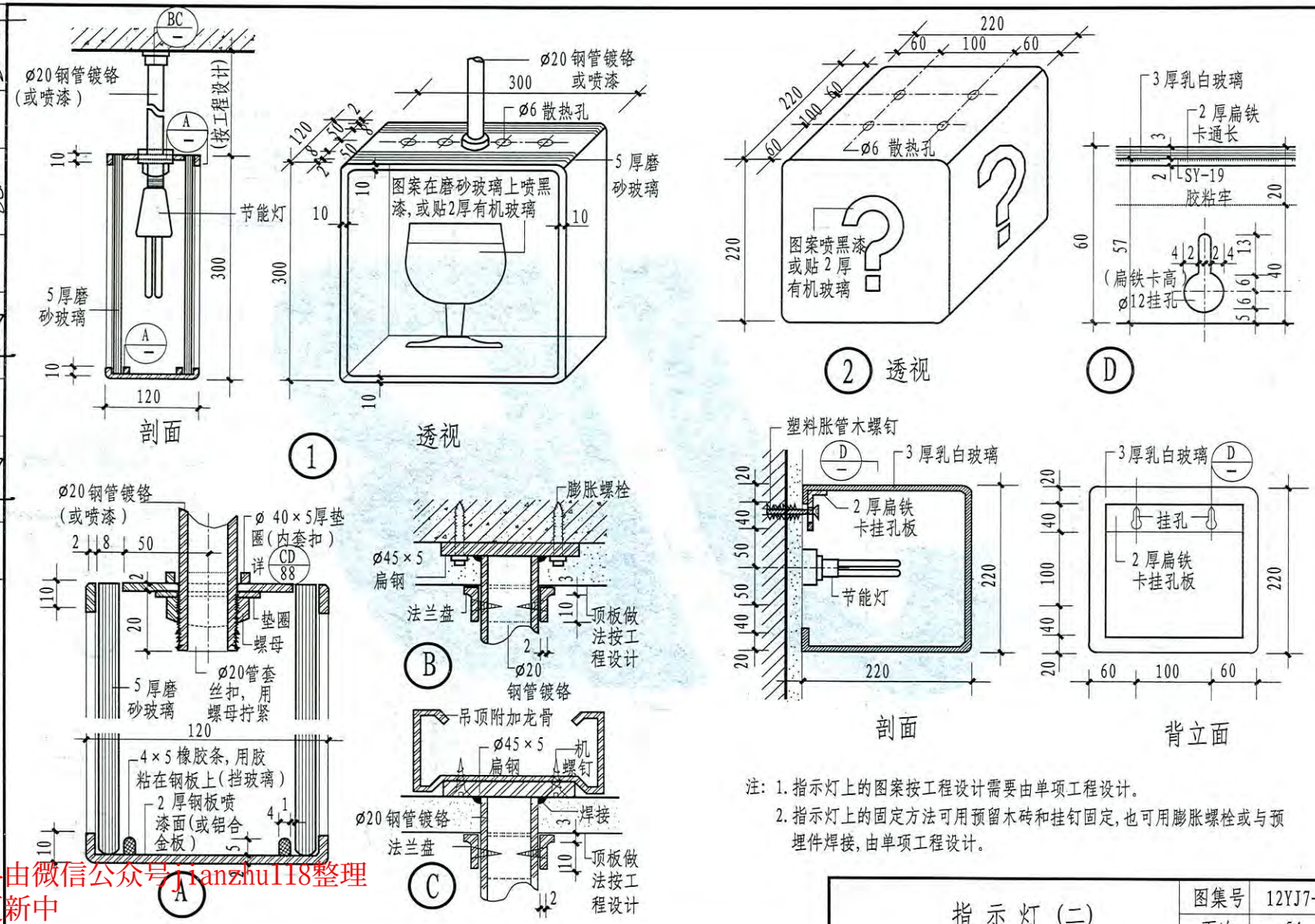

注：1. 指示灯上的图案按工程设计需要由单项工程设计。

2. 指示灯上的固定方法可用预留木砖和挂钉固定，也可用膨胀螺栓或与预埋件焊接，由单项工程设计。

指示灯（二）	图集号	12YJ7-2
	页次	54

王妍	孙丽	崔怀列	崔怀列
审核	校对	设计	制图

本资料由微信公众号jianzhu118整理
持续更新中

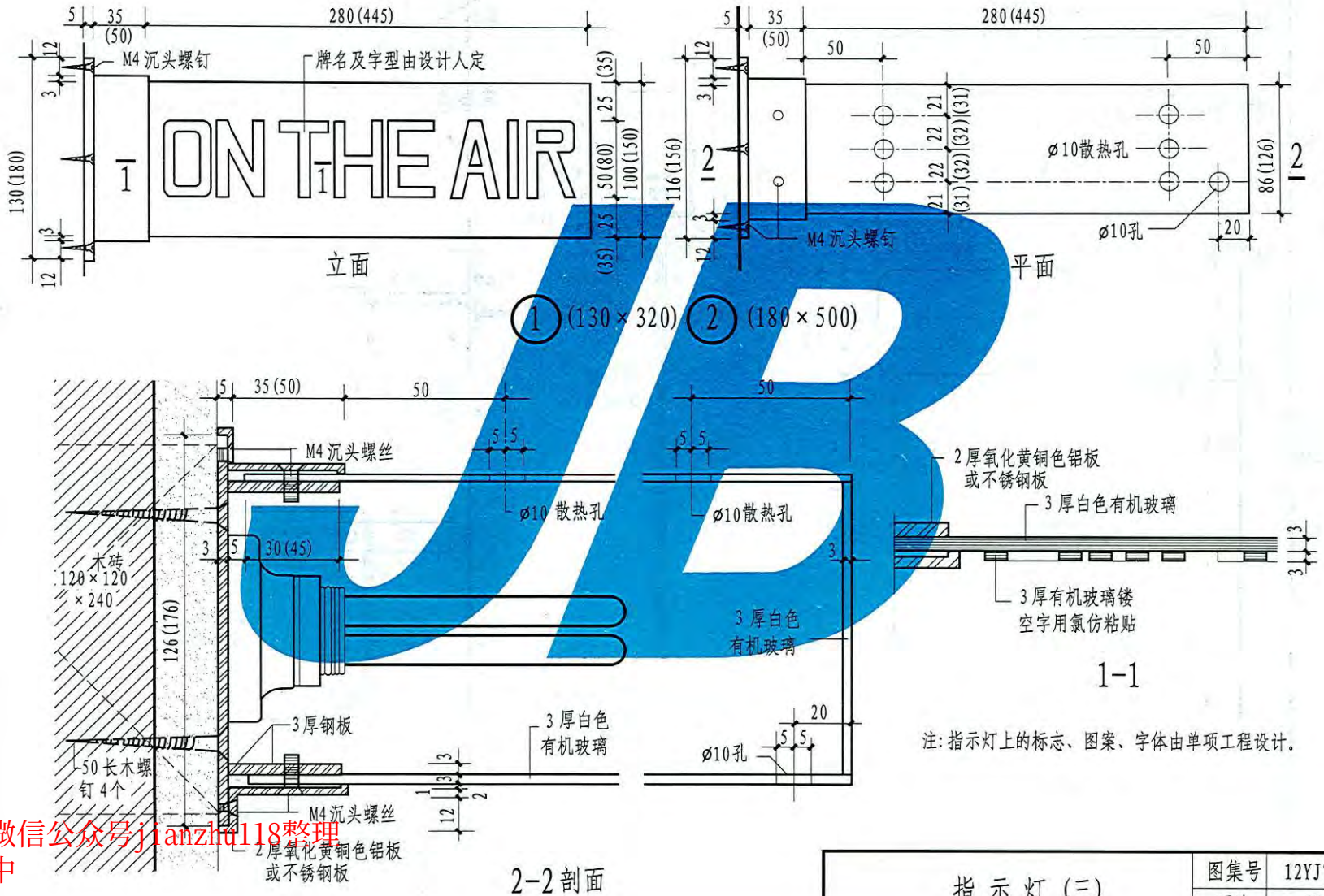

制图	崔怀列	设计	崔怀列	校对	孙丽	审核	王妍

指示灯(三)	图集号	12YJ7-2
	页次	55

本资料由微信公众号jianzhu118整理
持续更新中

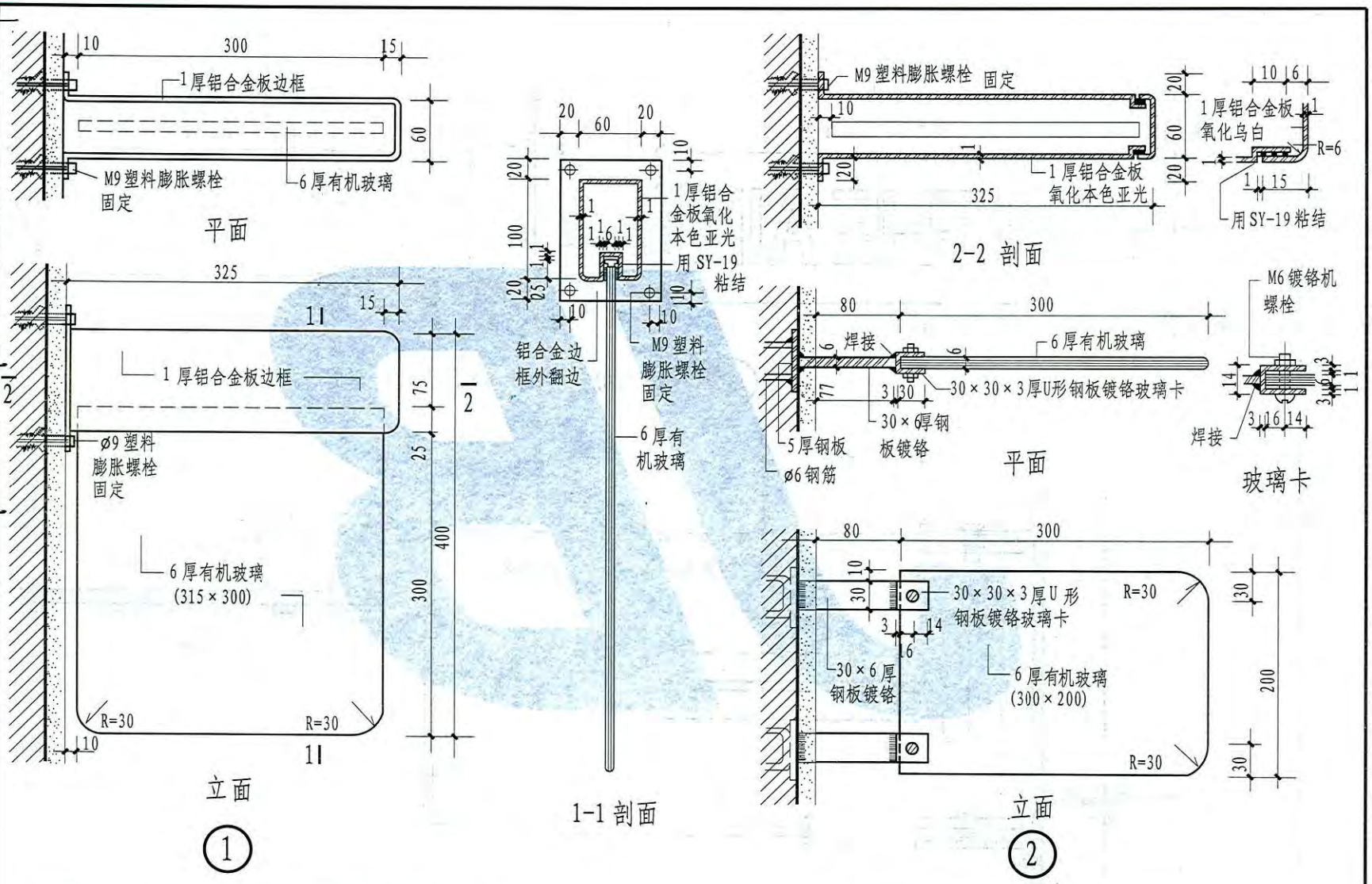

注：1.各种标志、图案按工程由单项工程设计。
2.1厚铝合金板也可采用1厚黄铜板，由单项工程设计。

指示牌（一）	图集号	12YJ7-2
	页次	56

王妍 孙丽 崔怀列 崔怀列 制图 审核 校对 设计

本资料由微信公众号jianzhu118整理
持续更新中

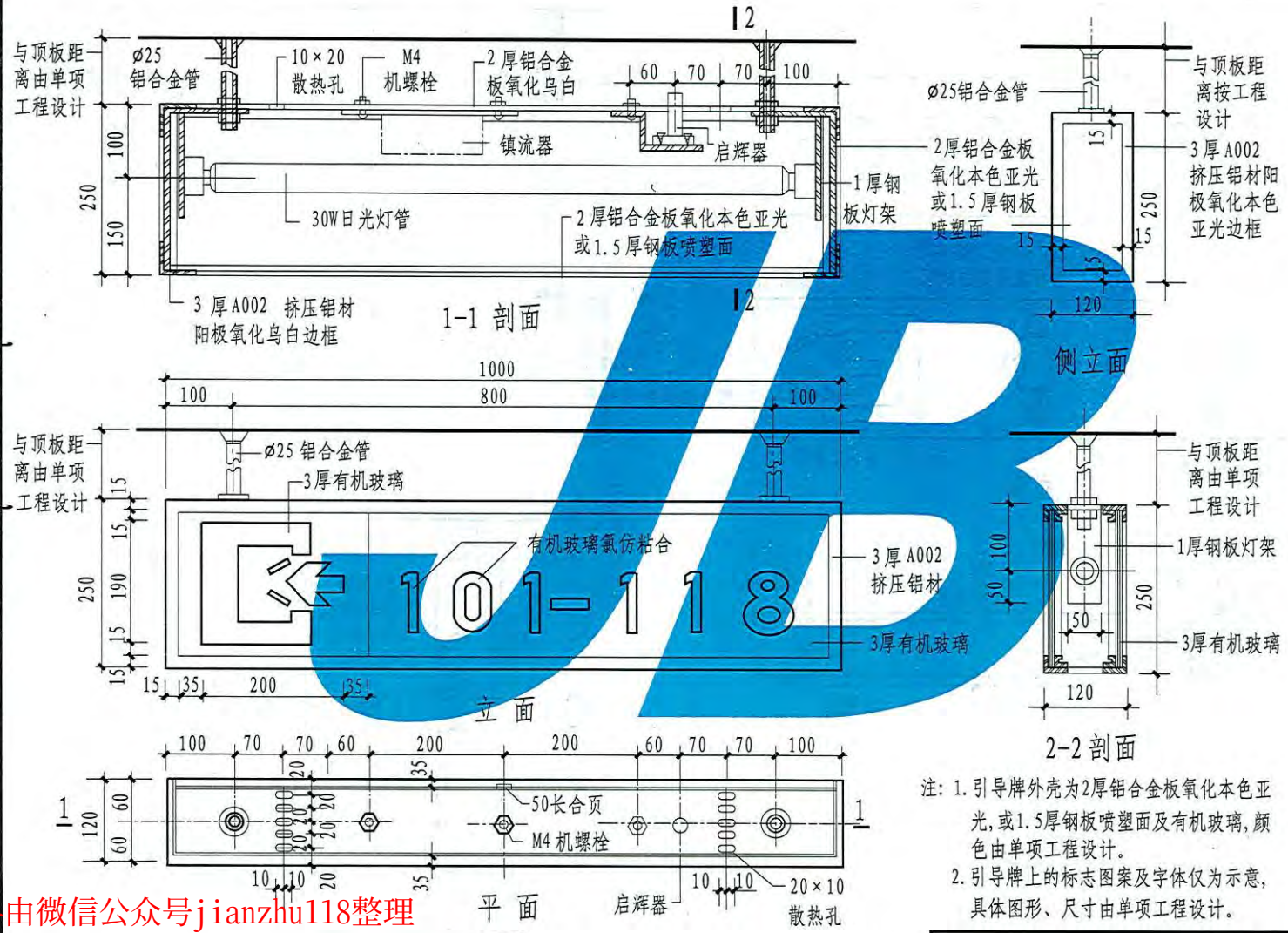

注：1. 引导牌外壳为2厚铝合金板氧化本色亚光，或1.5厚钢板喷塑面及有机玻璃，颜色由单项工程设计。
2. 引导牌上的标志图案及字体仅为示意，具体图形、尺寸由单项工程设计。

1 2 3 4 5 6 7 8 9 0

指示牌（二）	图集号	12YJ7-2
	页次	57

制图 崔怀列 设计 崔怀列 校对 孙丽 审核 王妍

本资料由微信公众号jianzhu118整理
持续更新中

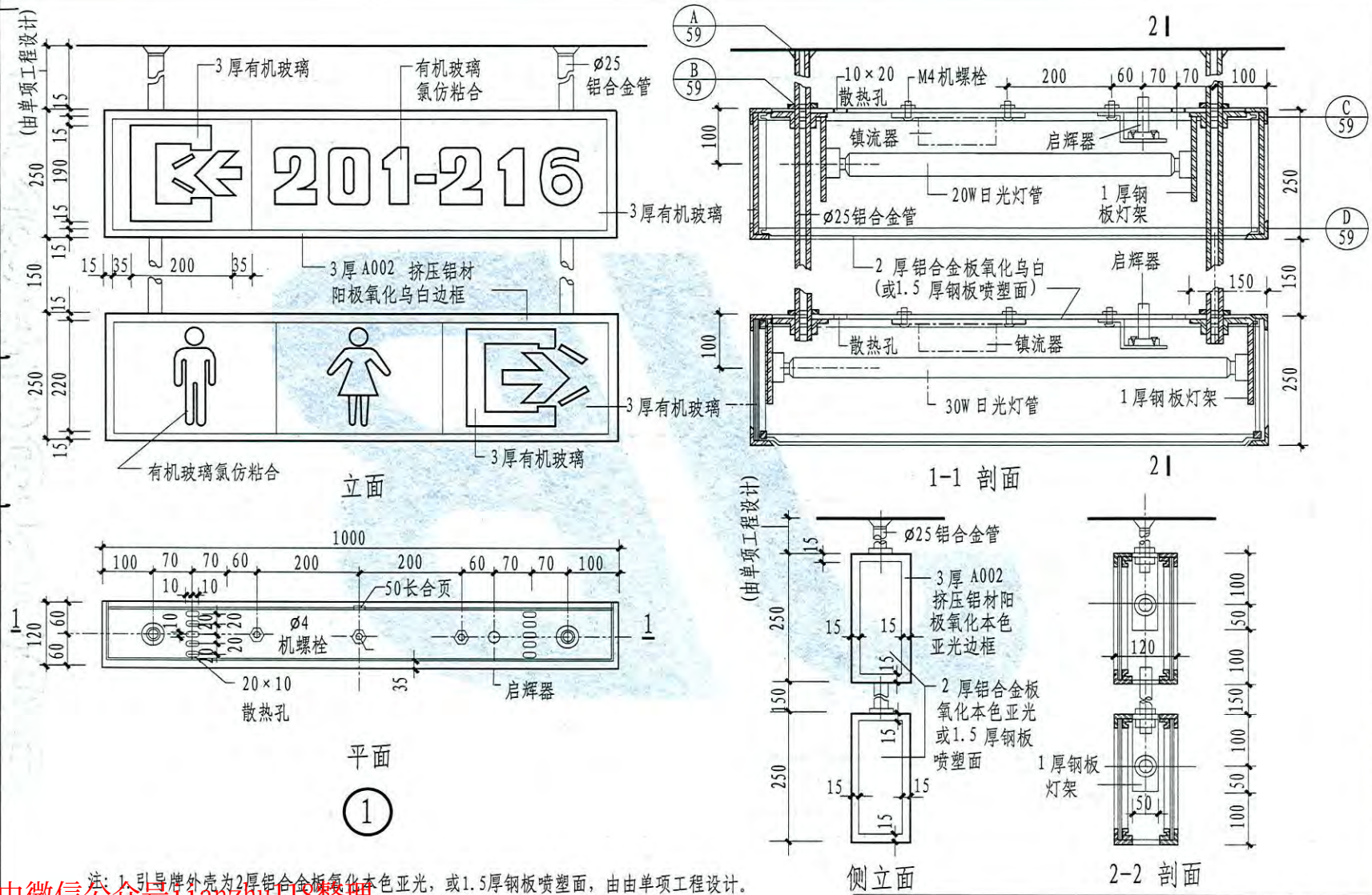

注：1. 引导牌外壳为2厚铝合金板氧化本色亚光，或1.5厚钢板喷塑面，由由单项工程设计。
2. 引导牌上的标志、图案、及字体仅为示意，具体图形、尺寸由单项工程设计。

指示牌（三）	图集号	12YJ7-2
	页次	58

制图	崔怀列	设计	崔怀列	校对	孙丽	审核	王妍

本资料由微信公众号jianzhuf18整理
持续更新中

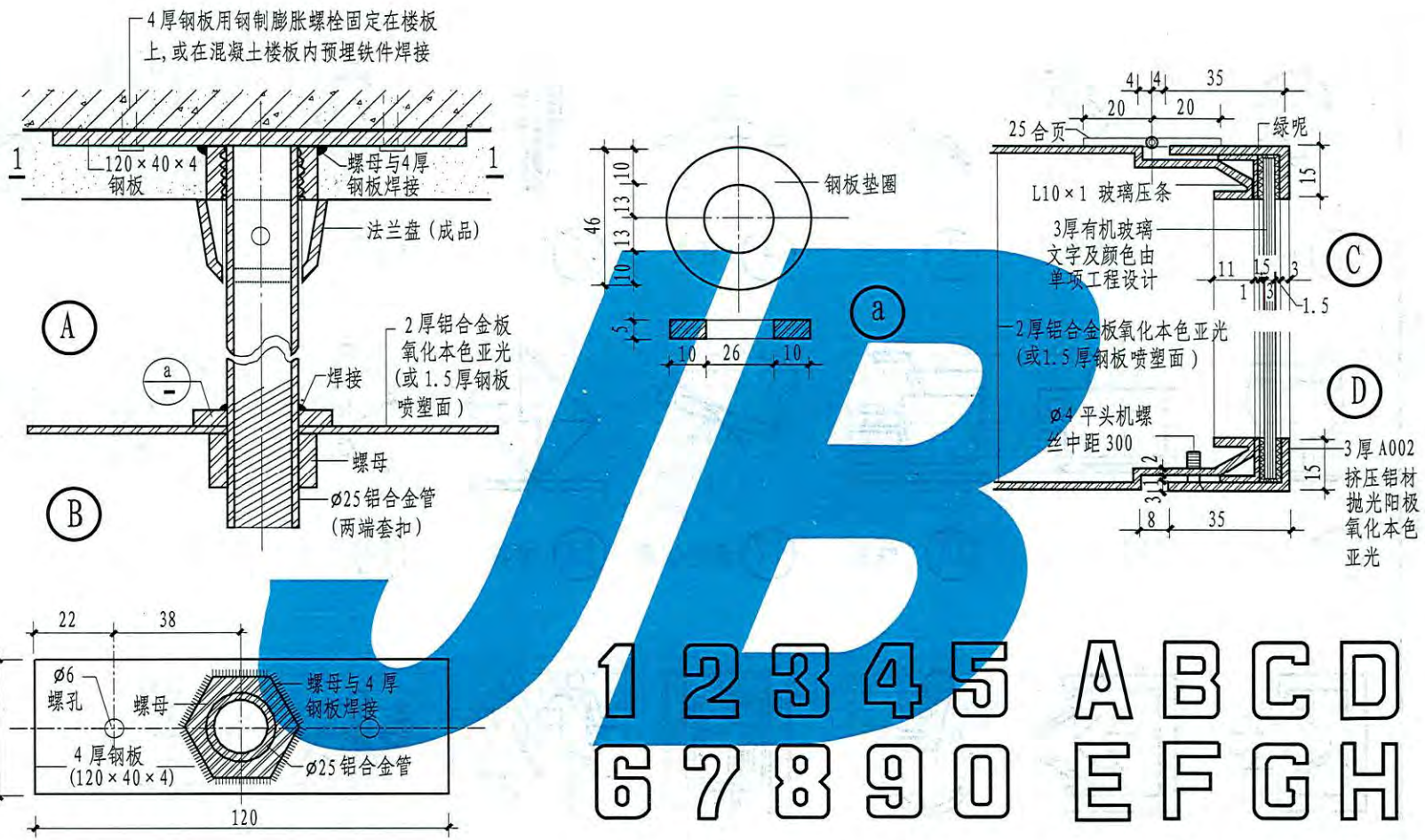

1-1 剖面

注：引导牌字体由单项工程设计，本图字体供设计人参考选用。

指示牌节点	图集号	12YJ7-2
	页次	59

制图 崔怀列 设计 崔怀列 校对 孙丽 审核 王妍

本资料由微信公众号jianzhu118整理
持续更新中

制图	崔怀列
设计	崔怀列
校对	孙丽
审核	王妍

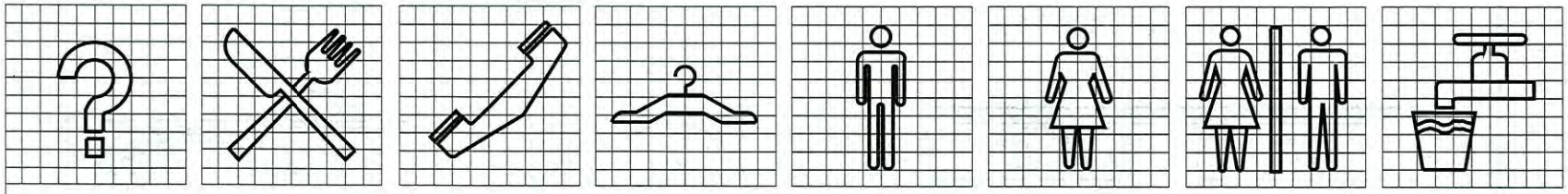

① 问询处　② 西餐厅　③ 电话　④ 存衣　⑤ 男性　⑥ 女性　⑦ 男女厕所　⑧ 饮水

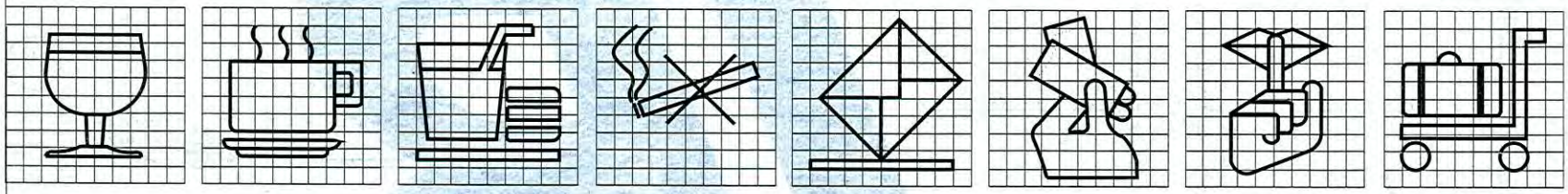

⑨ 酒吧　⑩ 咖啡厅　⑪ 快餐　⑫ 请勿吸烟　⑬ 邮箱　⑭ 售票　⑮ 安静　⑯ 行李手推车

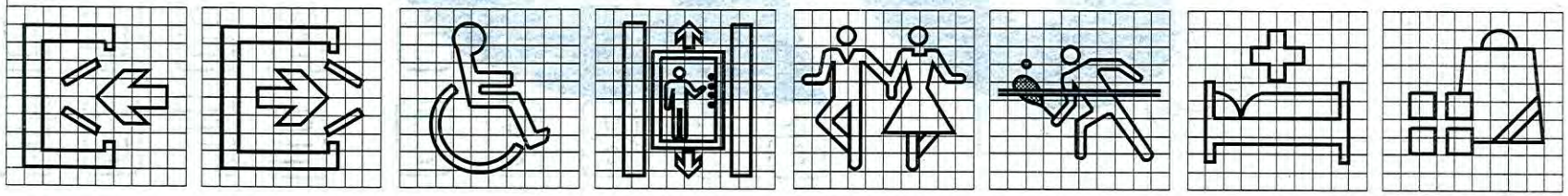

⑰ 入口　⑱ 出口　⑲ 无障碍设施　⑳ 电梯　㉑ 舞厅　㉒ 网球场　㉓ 医院　㉔ 购物中心

本资料由微信公众号jianzhu118整理
持续更新中

标志图案	图集号	12YJ7-2
	页次	60

制图	崔怀列	设计	崔怀列	校对	孙丽	审核	王妍

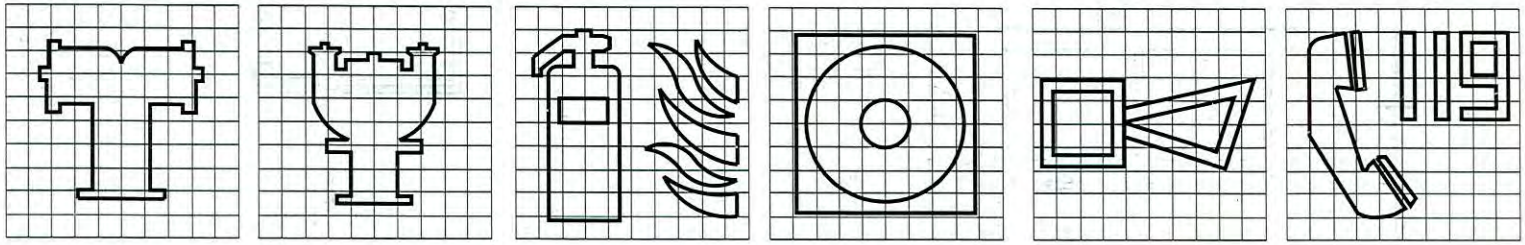

① 地上消火栓　② 地下消火栓　③ 灭火器　④ 消防手动启动器　⑤ 发声警报器　⑥ 火警电话

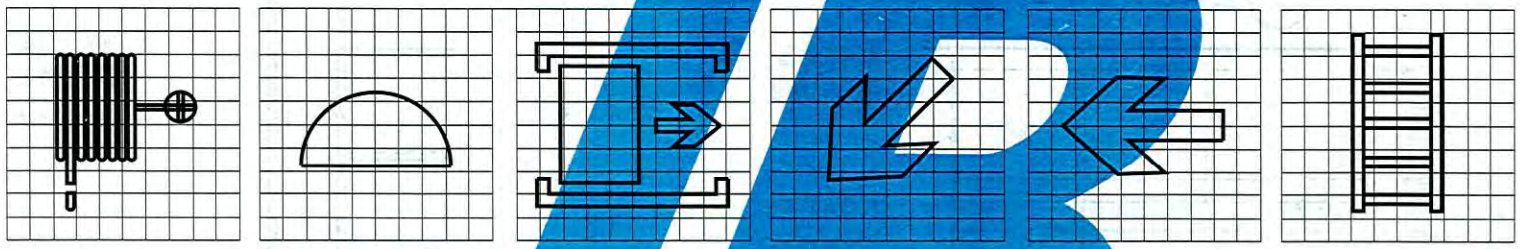

⑦ 滑动出门　⑧ 灭火设备　⑨ 滑动出门　⑩ 疏散通道方向　⑪ 疏散通道方向　⑫ 消防梯

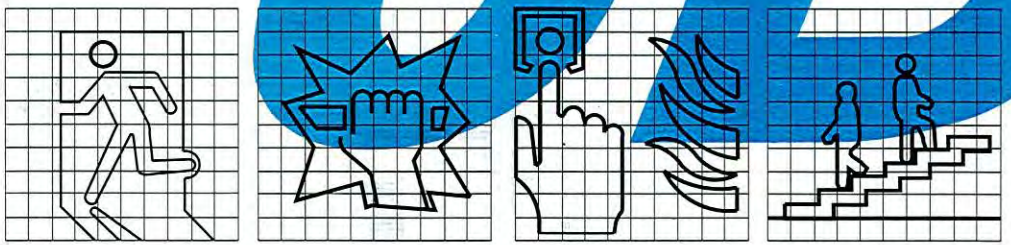

⑬ 安全出口　⑭ 击碎板面　⑮ 报警标志　⑯ 楼梯(不含自动梯)

注：安全疏散灯须采用消防认证产品。

消防安全标志图案	图集号	12YJ7-2
	页次	61

本资料由微信公众号jianzhu118整理
持续更新中

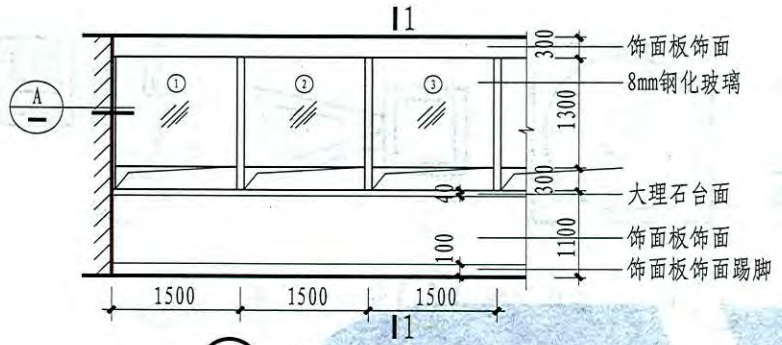

① 挂号、取药窗口外立面

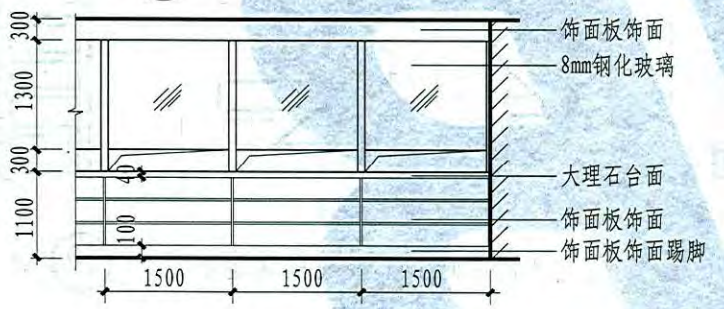

② 挂号、取药窗口内立面

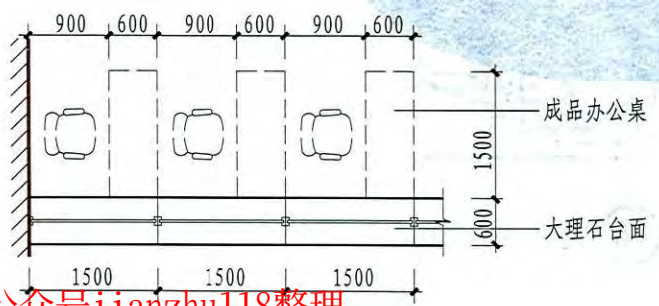

③ 挂号、取药窗口平面

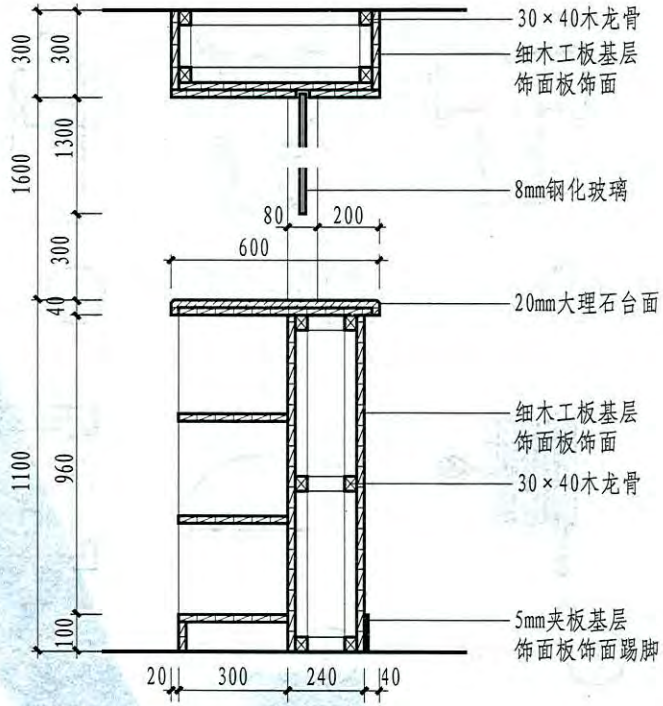

1-1 剖面

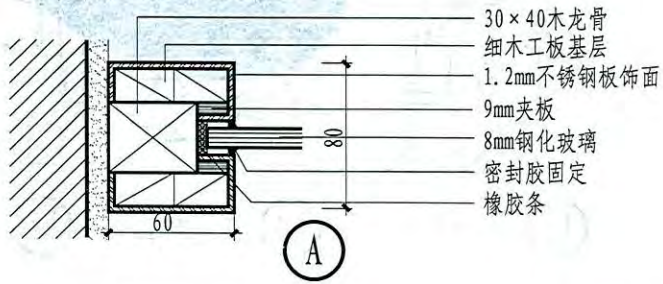

挂号、取药窗口	图集号	12YJ7-2
	页次	62

王妍	孙丽	崔怀列	崔怀列	制图
审核	校对	设计		

本资料由微信公众号jianzhu118整理
持续更新中

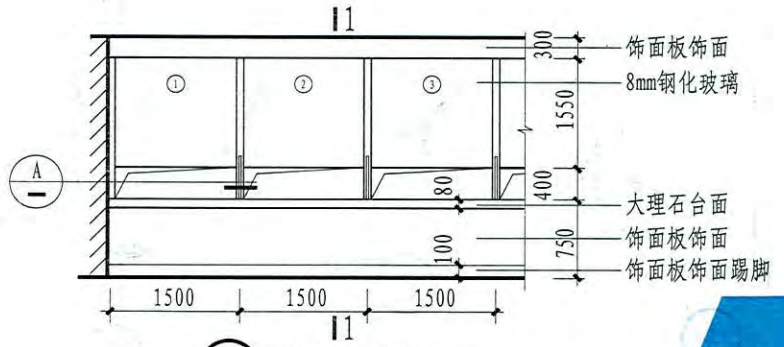

① 采血隔断外立面

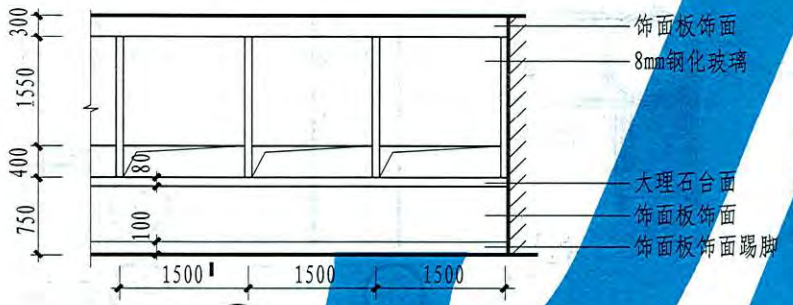

② 采血隔断内立面

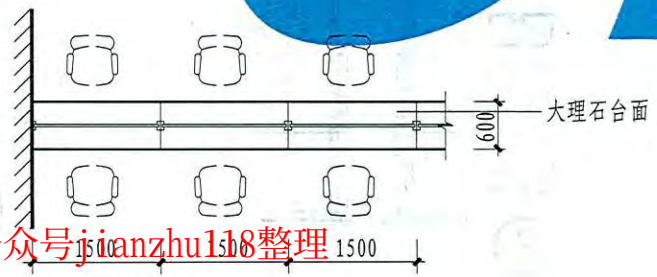

③ 采血隔断平面

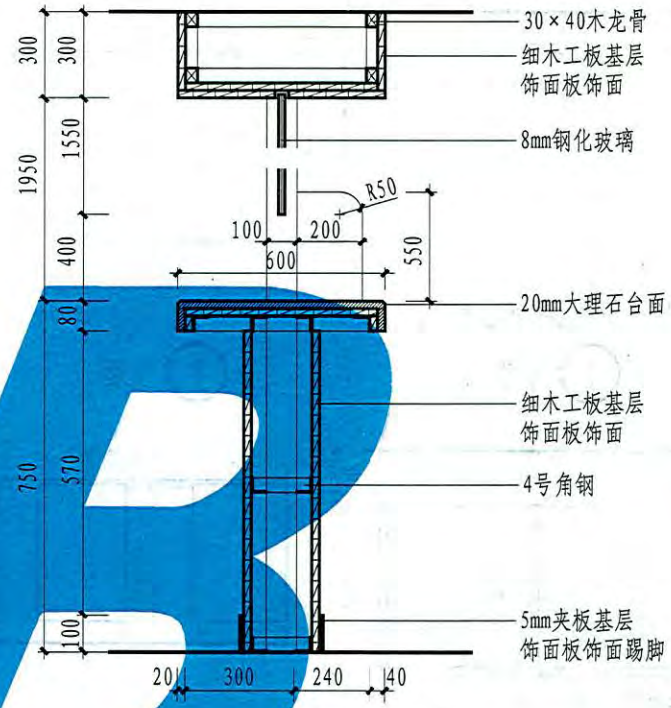

1-1 剖面

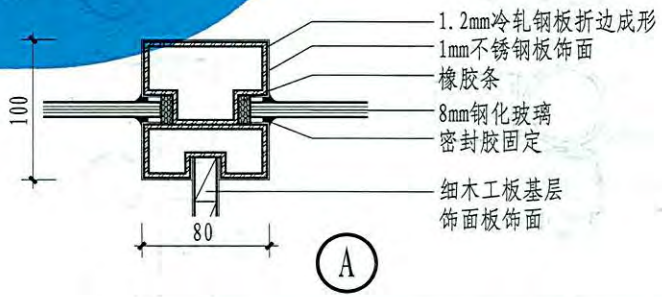

采血隔断	图集号	12YJ7-2
	页次	63

制图	崔怀列	设计	崔怀列	校对	孙丽	审核	王妍

本资料由微信公众号jianzhu118整理
持续更新中

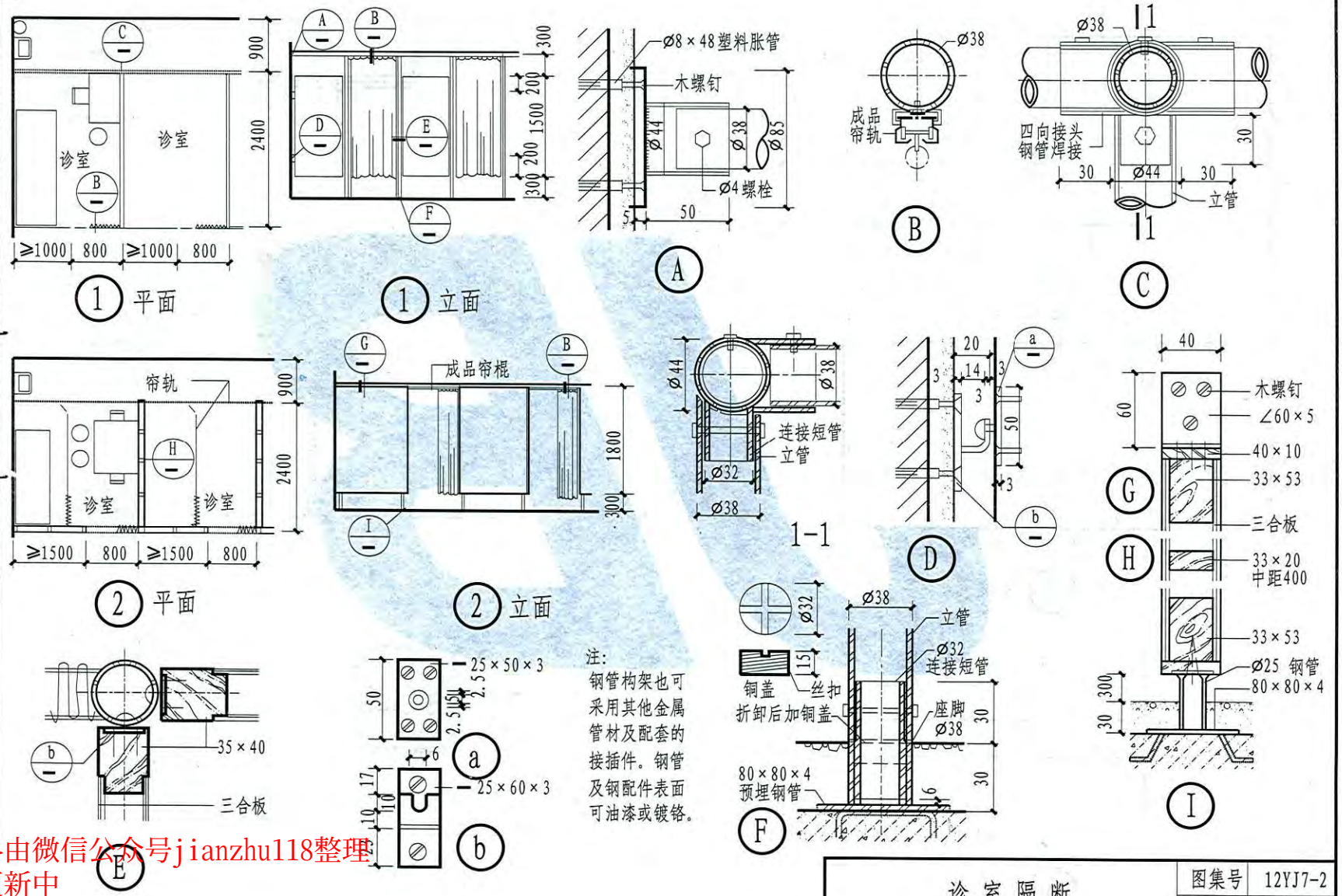

诊室隔断	图集号	12YJ7-2
	页次	64

制图	崔怀列	设计	崔怀列	校对	孙丽	审核	王妍

本资料由微信公众号jianzhu118整理
持续更新中

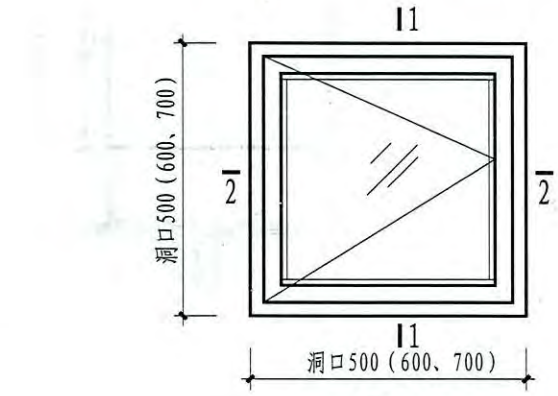

① 立面

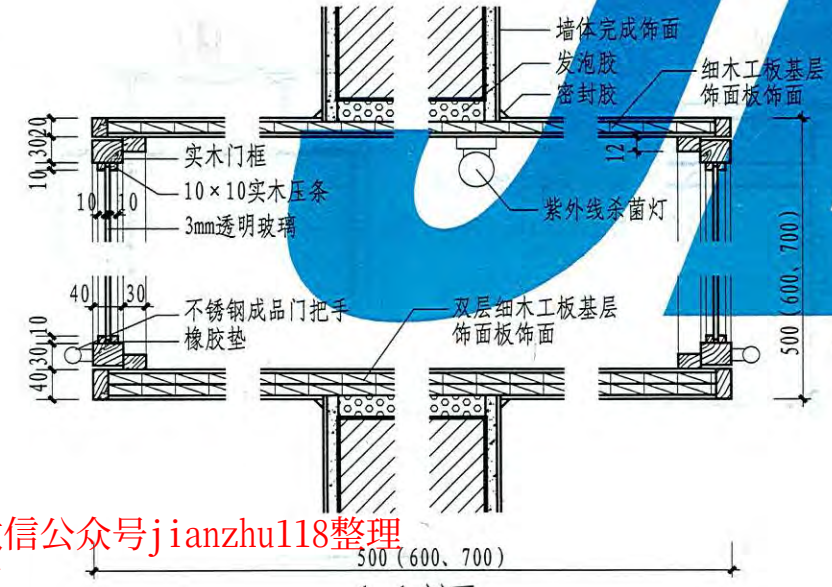

1-1 剖面

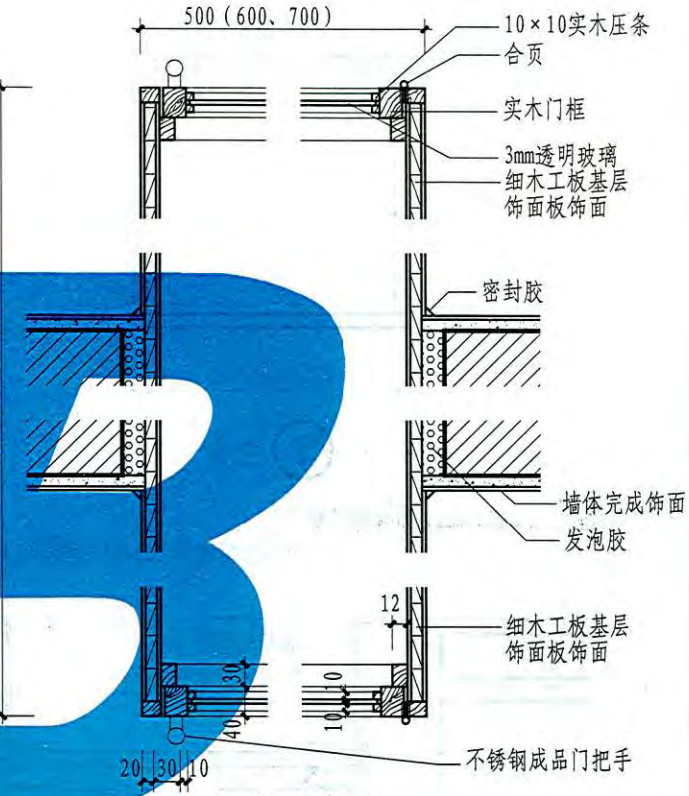

2-2 剖面

注：1. 传递窗一扇开启时另一扇关闭或设置开关联动装置。
2. 窗底距地1050mm，或见具体工程。
3. 固定窗框可采用钢制膨胀螺栓、塑料胀管、水泥钉或在混凝土墙和砖墙中预埋木砖或铁件的做法。

传递窗	图集号	12YJ7-2
	页次	65

制图	崔怀列	设计	崔怀列	校对	孙丽	审核	王妍

本资料由微信公众号jianzhu118整理
持续更新中

王妍 审核 孙丽 校对 崔怀列 设计 崔怀列 制图

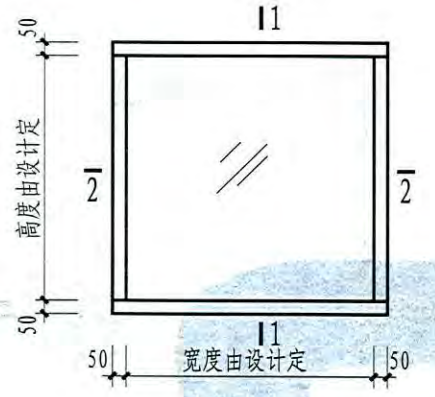

① 立面

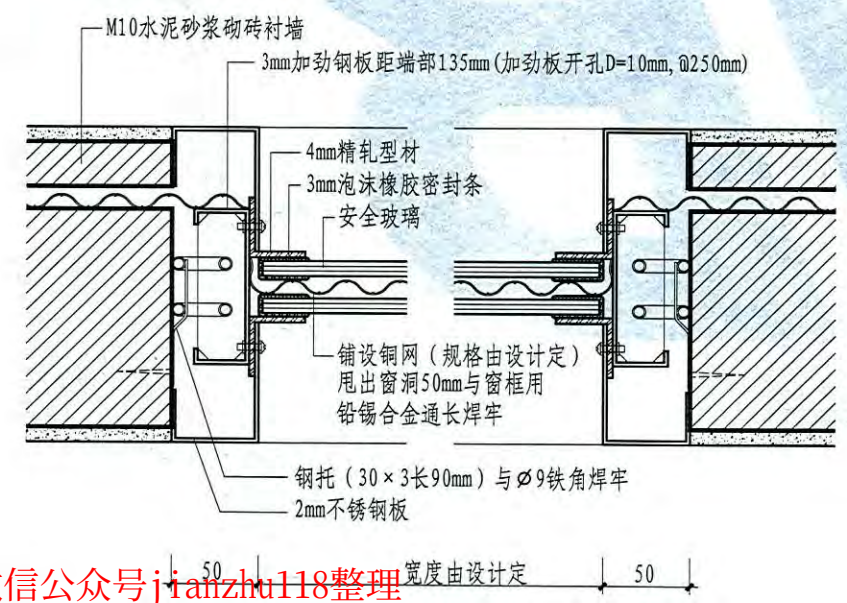

2-2 剖面

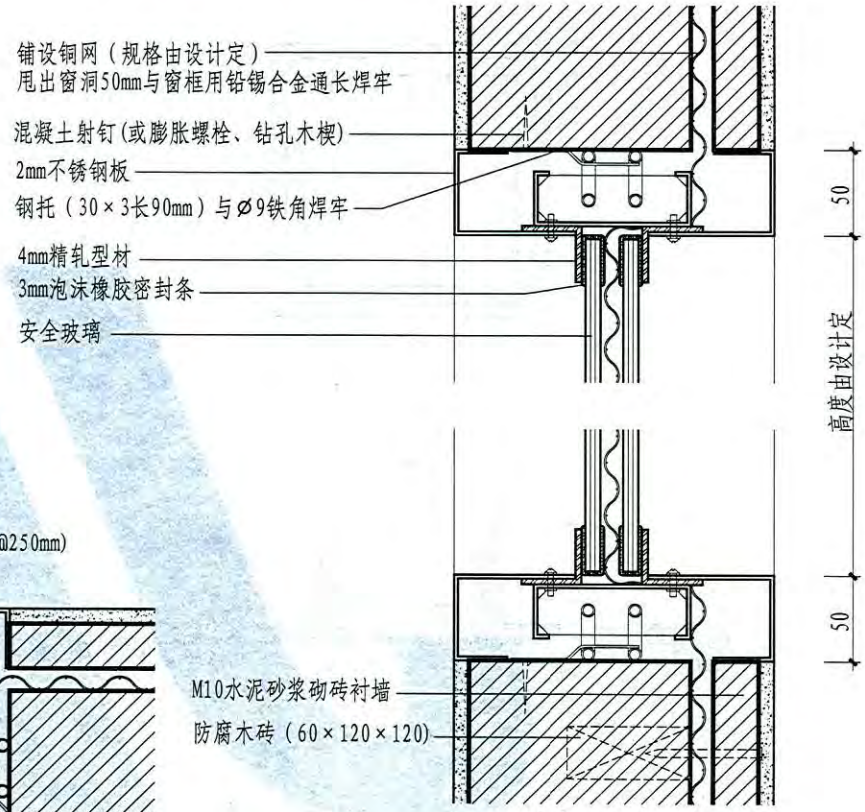

1-1 剖面

注：1. 窗底距地1050mm，或见具体工程。
2. 衬墙可选用砖墙、混凝土墙或其他轻质隔墙。
3. 窗洞尺寸及型钢面漆颜色由设计定。
4. 窗洞处也可直接选用成品电磁屏蔽玻璃（玻璃夹胶夹丝网）。
5. 建议使用安全玻璃，厚度由设计定。

电磁屏蔽窗	图集号	12YJ7-2
	页次	66

本资料由微信公众号jianzhu118整理
持续更新中

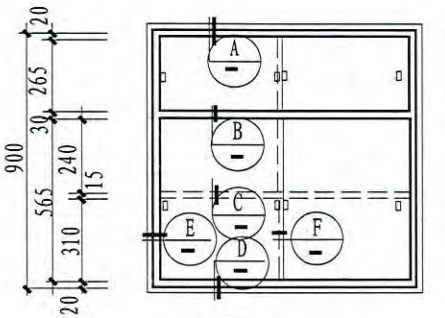

① 立面

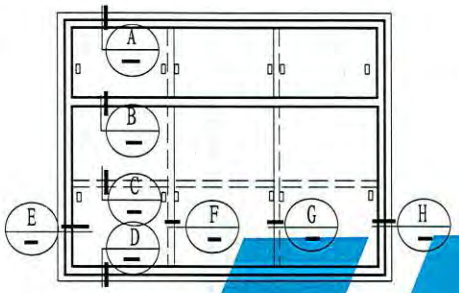

③ 立面

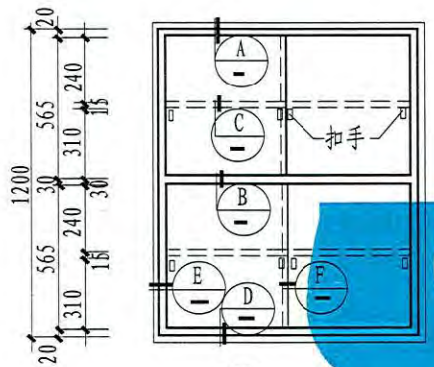

② 立面

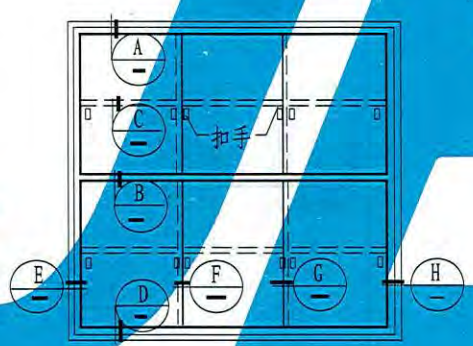

④ 立面

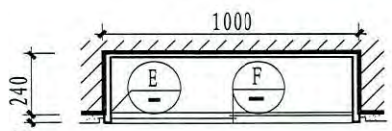

① ② 平面

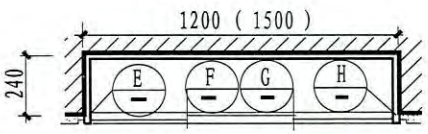

③ ④ 平面

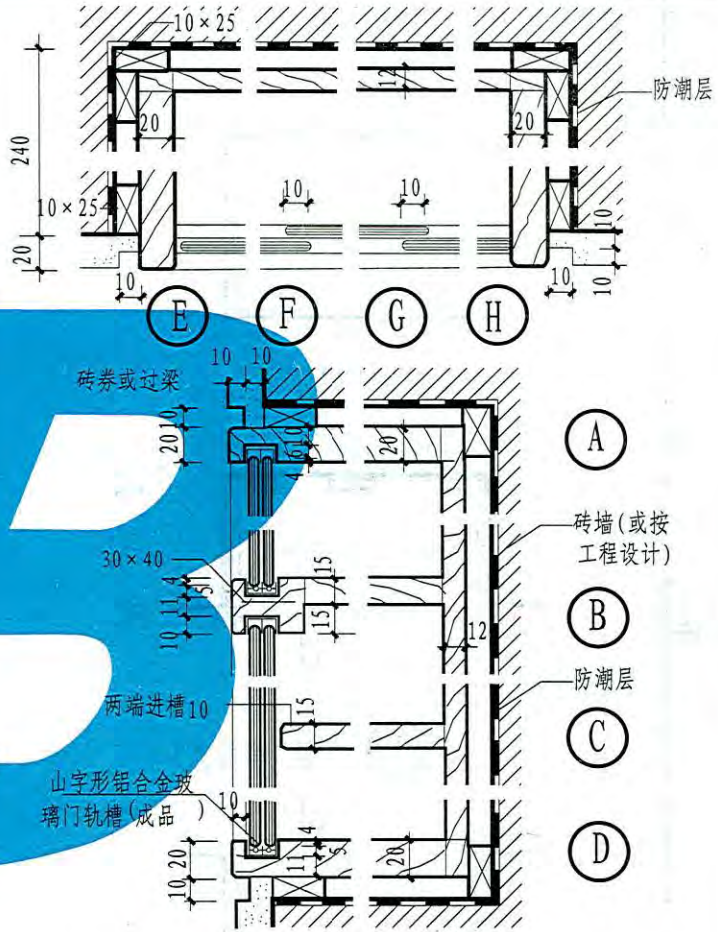

注：1. 木柜刷调合漆，柜内面黑色，柜外面同墙面颜色或由单项工程设计。
2. 5厚推拉玻璃门搭接10规格均分，四周磨成圆弧边，每扇磨出推拉扣手。
3. 靠墙木龙骨做防腐防火处理，木柜距地高度由单项工程设计。
4. 每扇玻璃门配小号玻璃门滑轮2只，并配装玻璃锁。

药品柜（嵌墙式）	图集号	12YJ7-2
	页次	67

制图	崔怀列	设计	崔怀列	校对	孙丽	审核	王妍

本资料由微信公众号jianzhu118整理
持续更新中

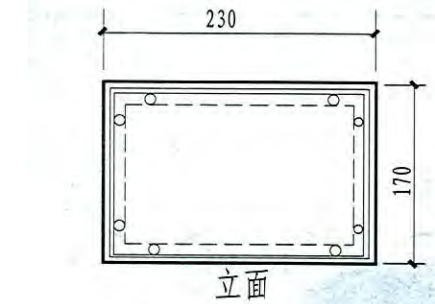

立面

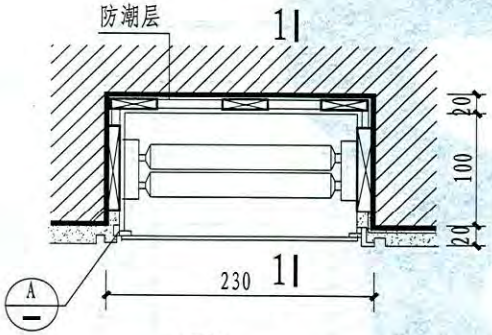

① 平面（单面式）

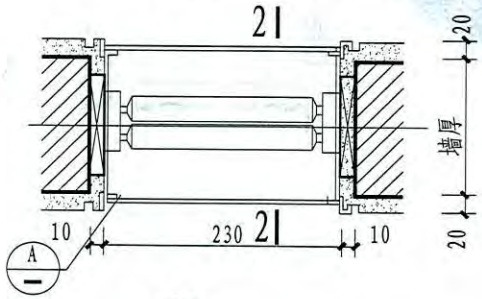

② 平面（双面式）

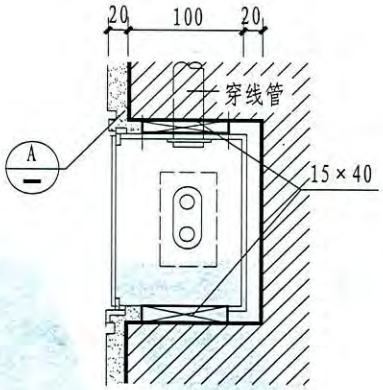

1-1剖面

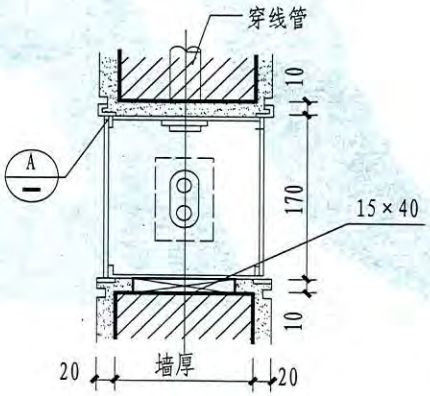

2-2剖面

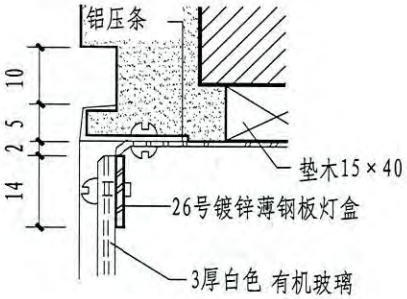

Ⓐ

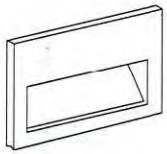

上部遮光型

规格：180×140×60
留孔：160×120 深80

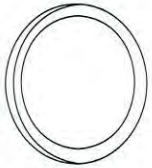

圆型

规格：Ø155 H86
留孔：Ø140 深100

方型

规格：100×100×60
留孔：80×80×70

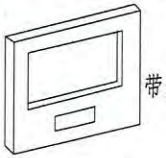

带开关型

规格：100×100×60
留孔：80×80×70

成品脚灯

脚 灯	图集号	12YJ7-2
	页次	68

制图	崔怀列	设计	崔怀列	校对	孙丽	审核	王妍

本资料由微信公众号jianzhu118整理
持续更新中

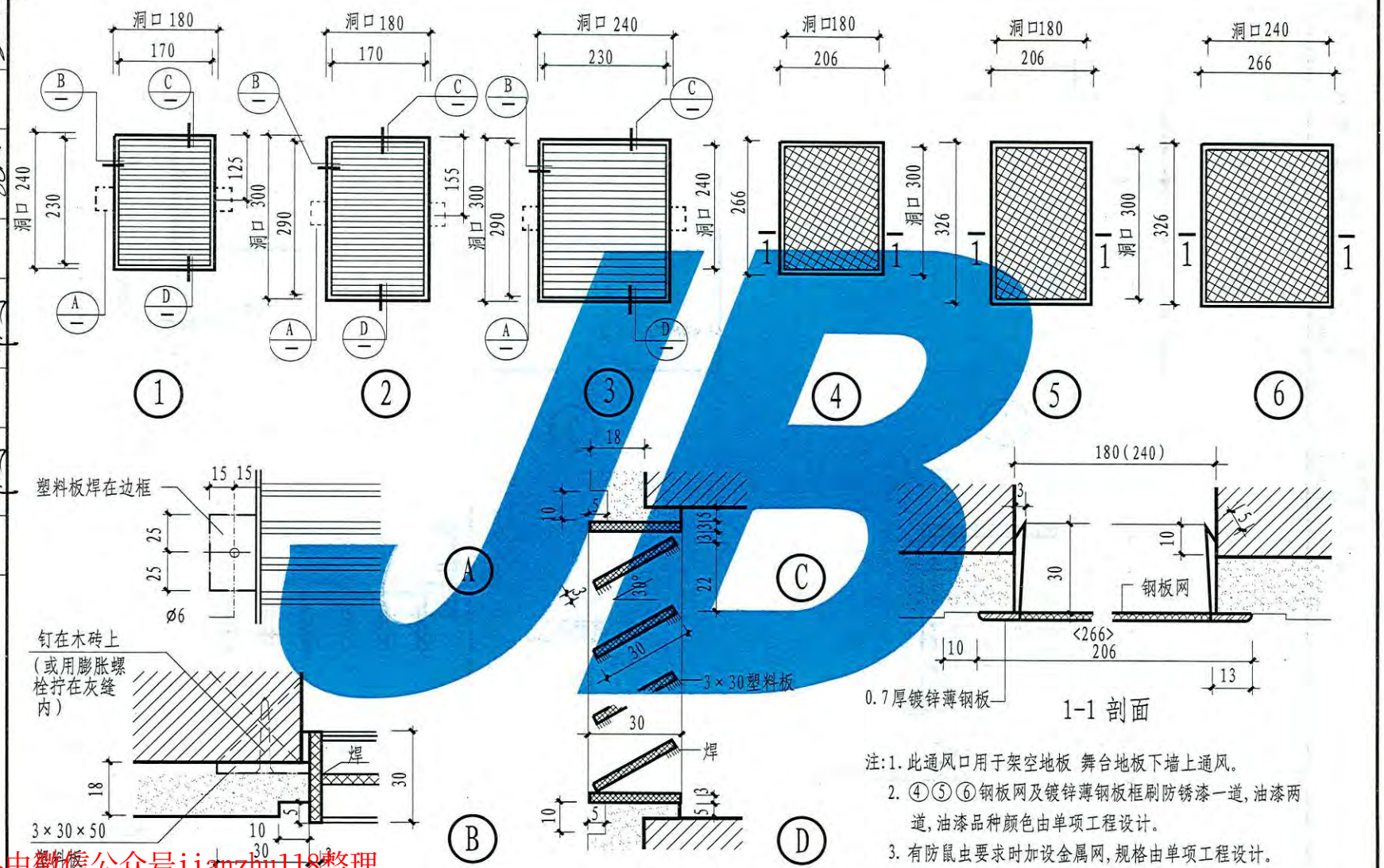

注:1. 此通风口用于架空地板 舞台地板下墙上通风。

2. ④⑤⑥钢板网及镀锌薄钢板框刷防锈漆一道，油漆两道，油漆品种颜色由单项工程设计。

3. 有防鼠虫要求时加设金属网，规格由单项工程设计。

通风口	图集号	12YJ7-2
	页次	69

制图	崔怀列	设计	崔怀列	校对	孙丽	审核	王妍

本资料由微信公众号jianzhu118整理
持续更新中

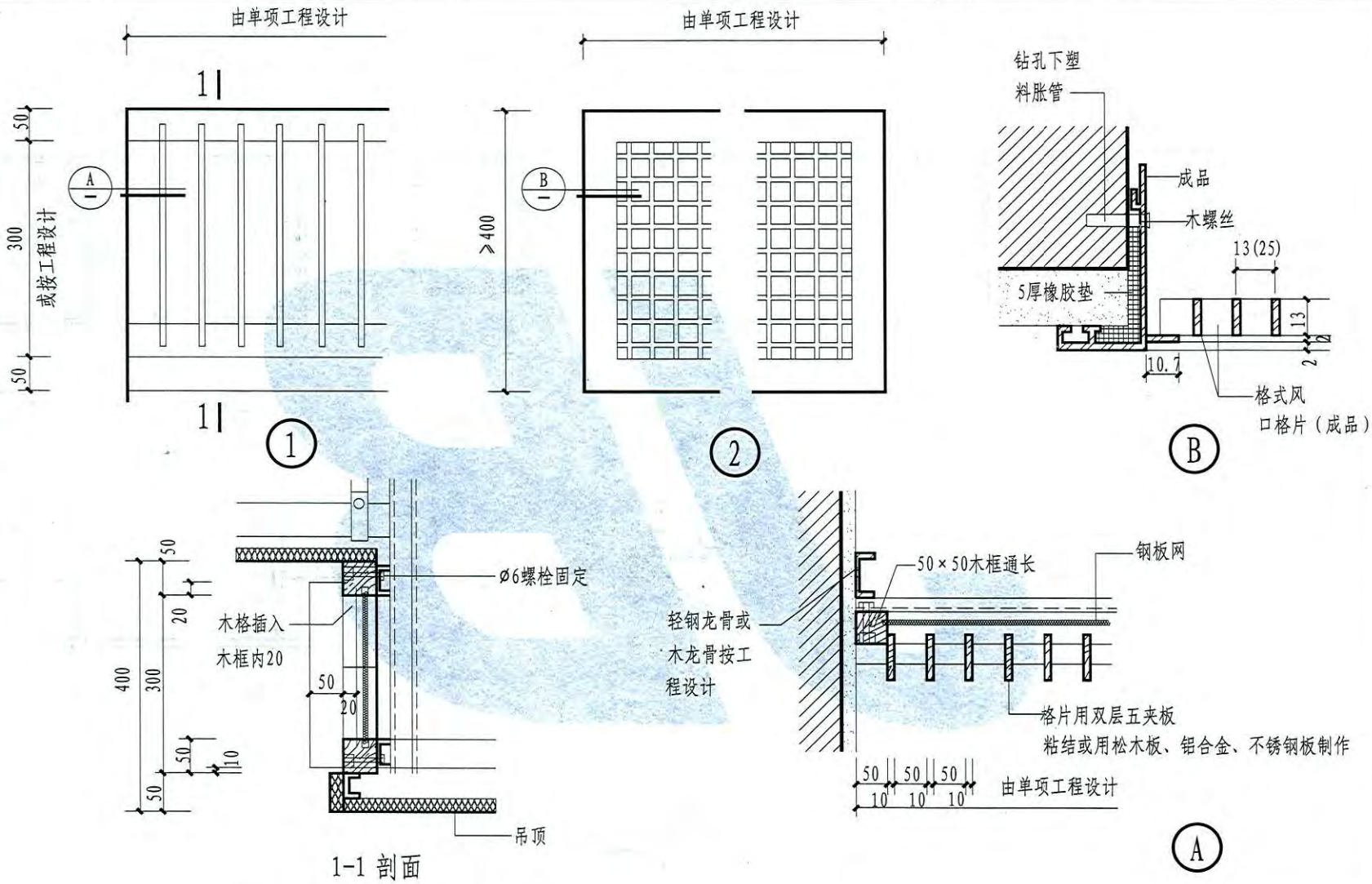

注：1. 格式风口为成品，型号由工程设计定。
2. 格式风口可作送风口，也可作回风口。

送风、回风口	图集号	12YJ7-2
	页次	70

制图	崔怀列	设计	崔怀列	校对	孙丽	审核	王妍

本资料由微信公众号jianzhu118整理
持续更新中

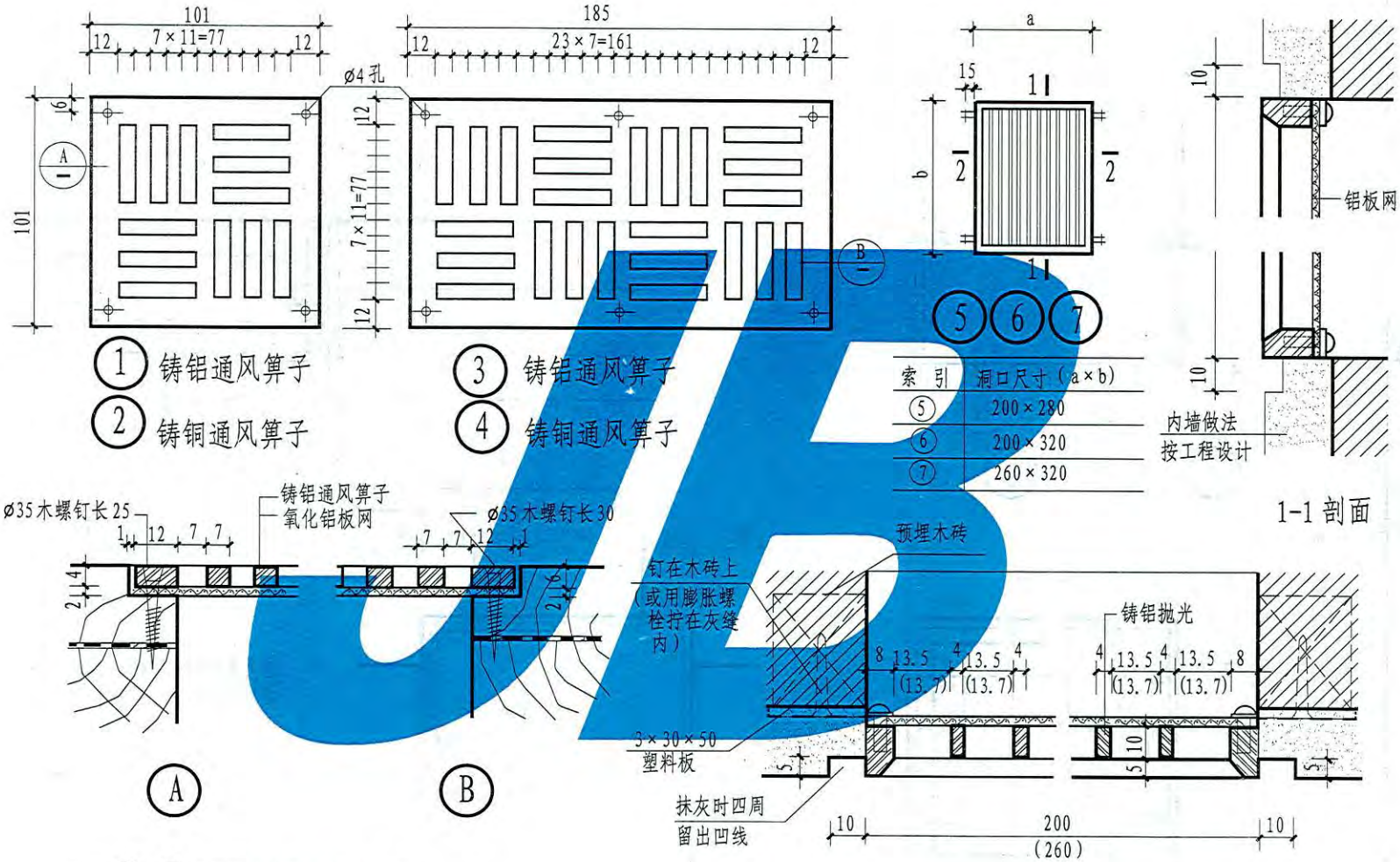

索引	洞口尺寸(a×b)
⑤	200×280
⑥	200×320
⑦	260×320

① 铸铝通风箅子
② 铸铜通风箅子
③ 铸铝通风箅子
④ 铸铜通风箅子

注: 1. ①~④通风箅子适用于木地(楼)面。
2. ⑤~⑦通风箅子适用于墙上。
3. 通风箅子的铸件抗拉强度>130MPa。

本资料由微信公众号jianzhu118整理
持续更新中

通风箅子	图集号	12YJ7-2
	页次	71

制图	崔怀列	设计	崔怀列	校对	孙丽	审核	王妍

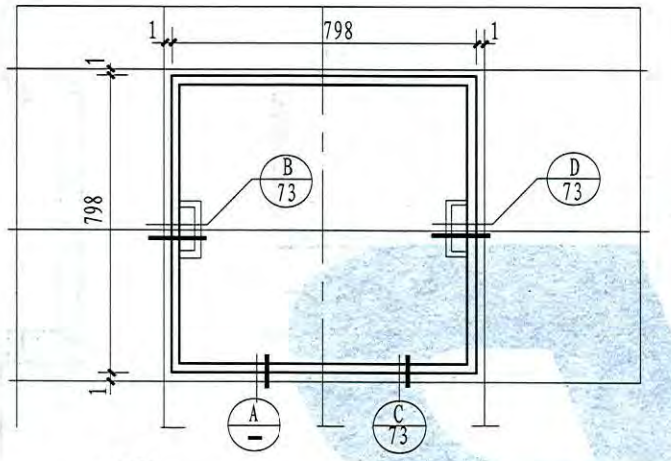

① 不密闭 ② 密闭

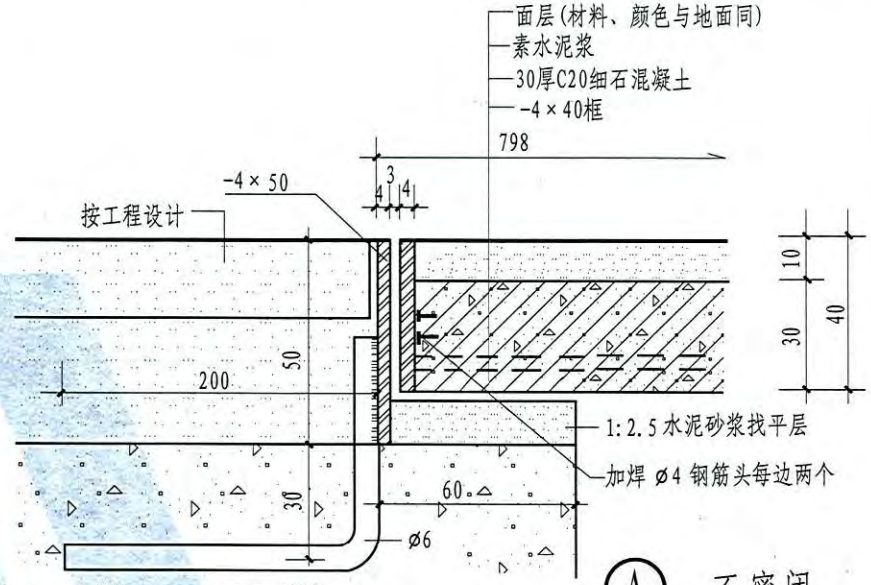

Ⓐ 不密闭

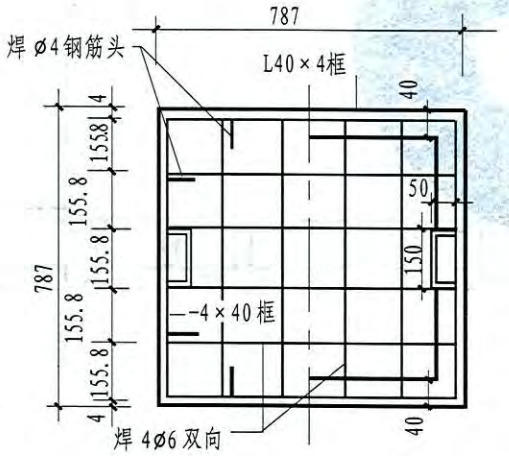

不密闭 密闭

盖板骨架平面

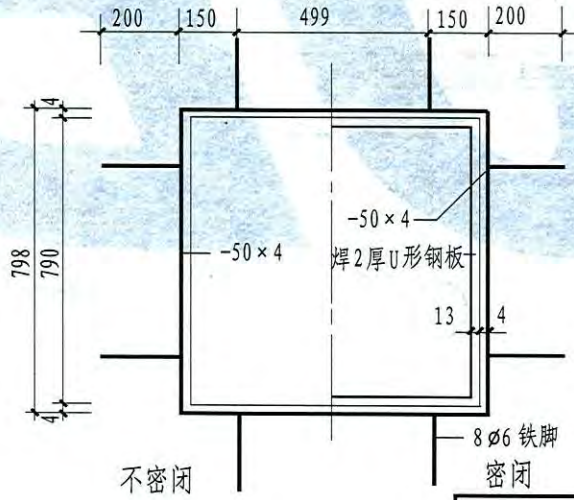

不密闭 密闭

外框平面

注：1. 管沟盖板按常用400×400分块的倍数设计，如为其他规格分块或现制磨石地面则按设计需要调整尺寸，由单项工程设计。
2. 盖板面层做法，颜色与地面同，由单项工程设计。
3. 房间有密闭要求的可选用②。

检查孔盖（一）	图集号	12YJ7-2
	页次	72

制图 崔怀列 设计 崔怀列 校对 孙丽 审核 王妍

本资料由微信公众号：jianzhu118整理
持续更新中

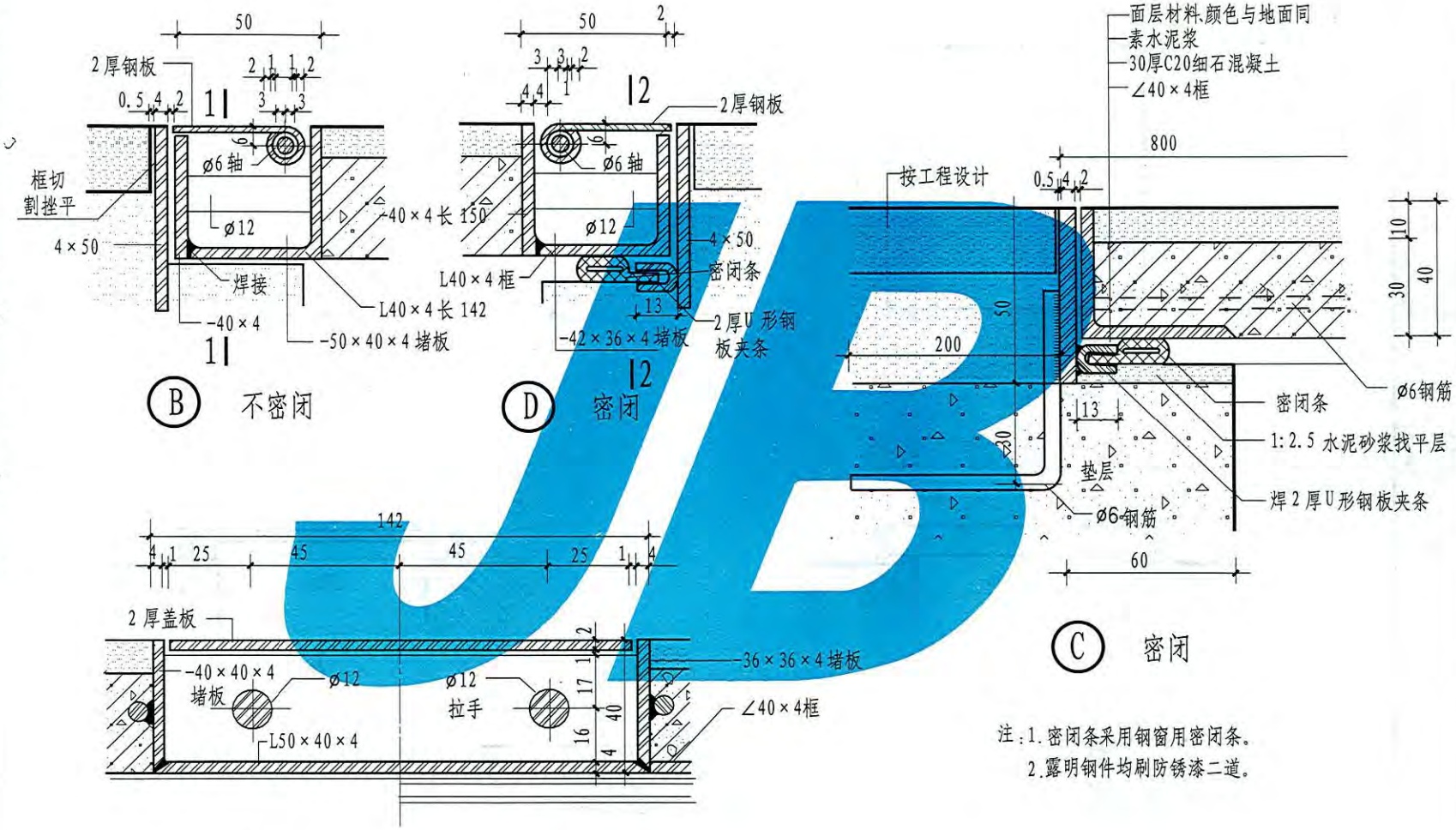

注：1. 密闭条采用钢窗用密闭条。
2. 露明钢件均刷防锈漆二道。

本资料由微信公众号jianzhu118整理
持续更新中

检查孔盖（二）	图集号	12YJ7-2
	页次	73

制图	崔怀列	设计	崔怀列	校对	孙丽	审核	王妍

王妍 审核 孙丽 校对 崔怀列 设计 崔怀列 制图

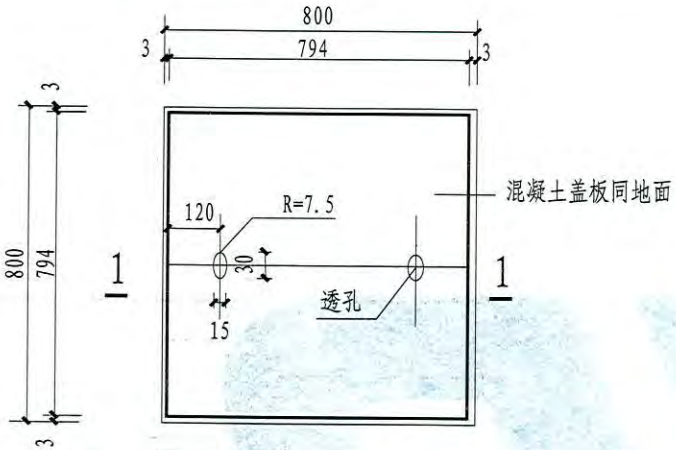

① 混凝土盖板

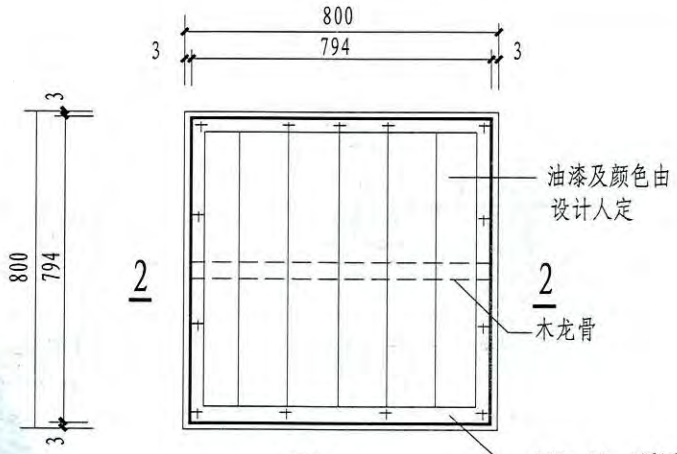

① 木盖板

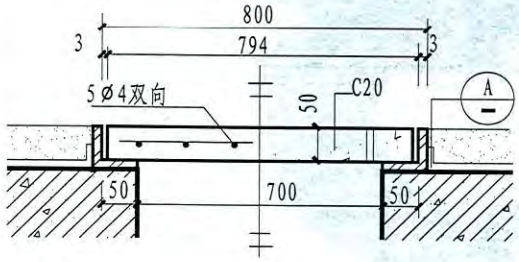

1-1

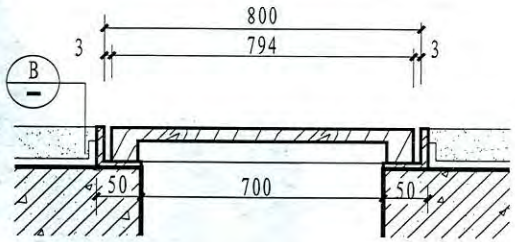

2-2

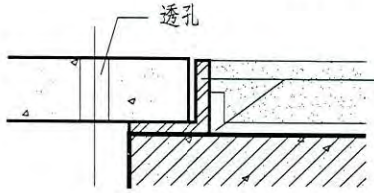

L50×50×4
角钢底框拉结
Ø6每边2根
L=200焊在角
钢上

Ⓐ

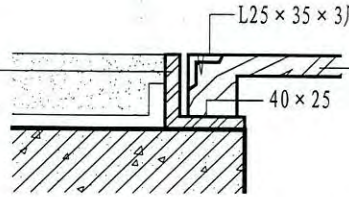

Ⓑ

本资料由微信公众号jianzhu118整理
持续更新中

检查孔盖（三）	图集号	12YJ7-2
	页次	74

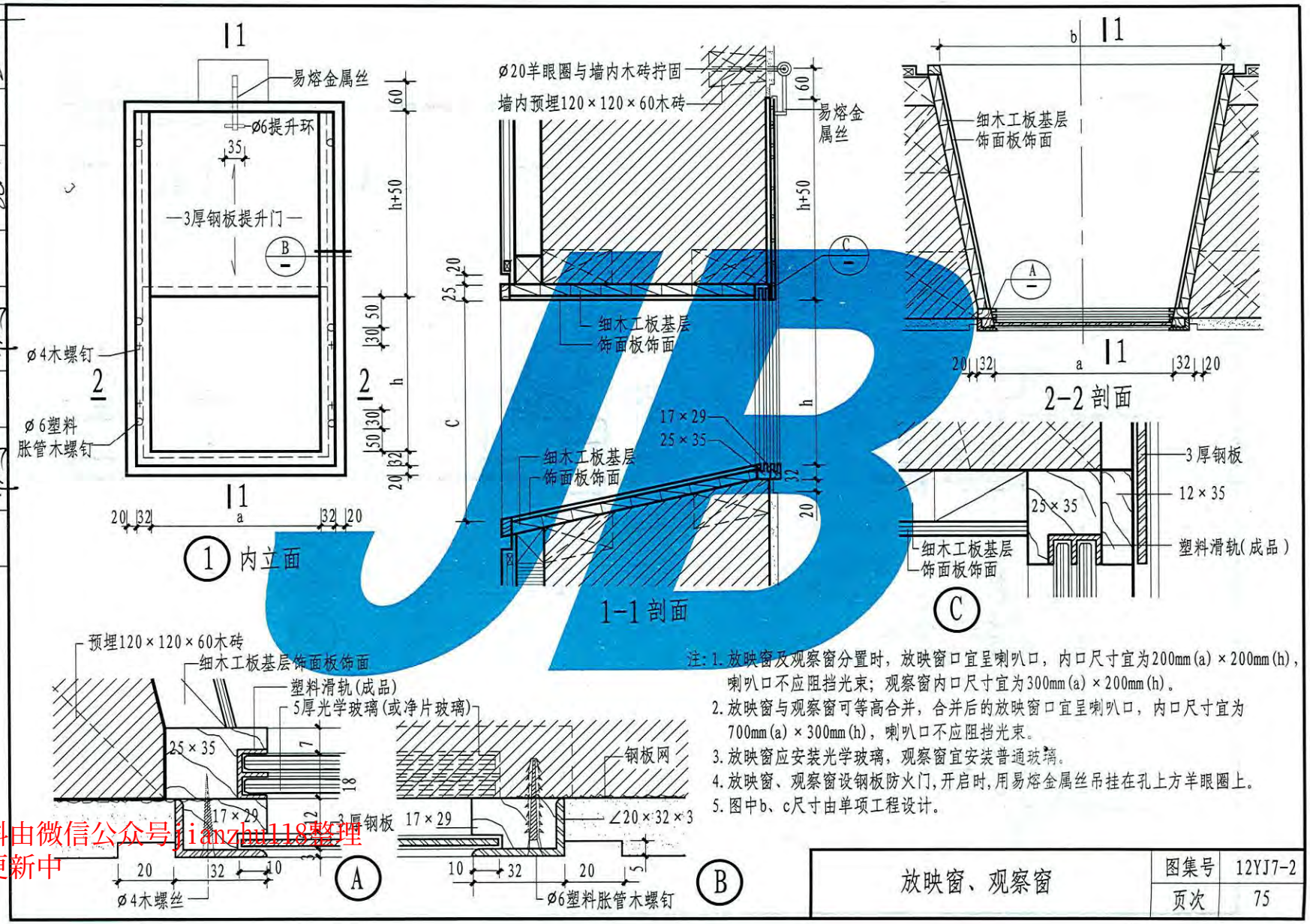

注：1. 放映窗及观察窗分置时，放映窗口宜呈喇叭口，内口尺寸宜为200mm(a)×200mm(h)，喇叭口不应阻挡光束；观察窗内口尺寸宜为300mm(a)×200mm(h)。
2. 放映窗与观察窗可等高合并，合并后的放映窗口宜呈喇叭口，内口尺寸宜为700mm(a)×300mm(h)，喇叭口不应阻挡光束。
3. 放映窗应安装光学玻璃，观察窗宜安装普通玻璃。
4. 放映窗、观察窗设钢板防火门，开启时，用易熔金属丝吊挂在孔上方羊眼圈上。
5. 图中b、c尺寸由单项工程设计。

放映窗、观察窗	图集号	12YJ7-2
	页次	75

制图	崔怀列	设计	崔怀列	校对	孙丽	审核	王妍

本资料由微信公众号jianzhu118整理
持续更新中

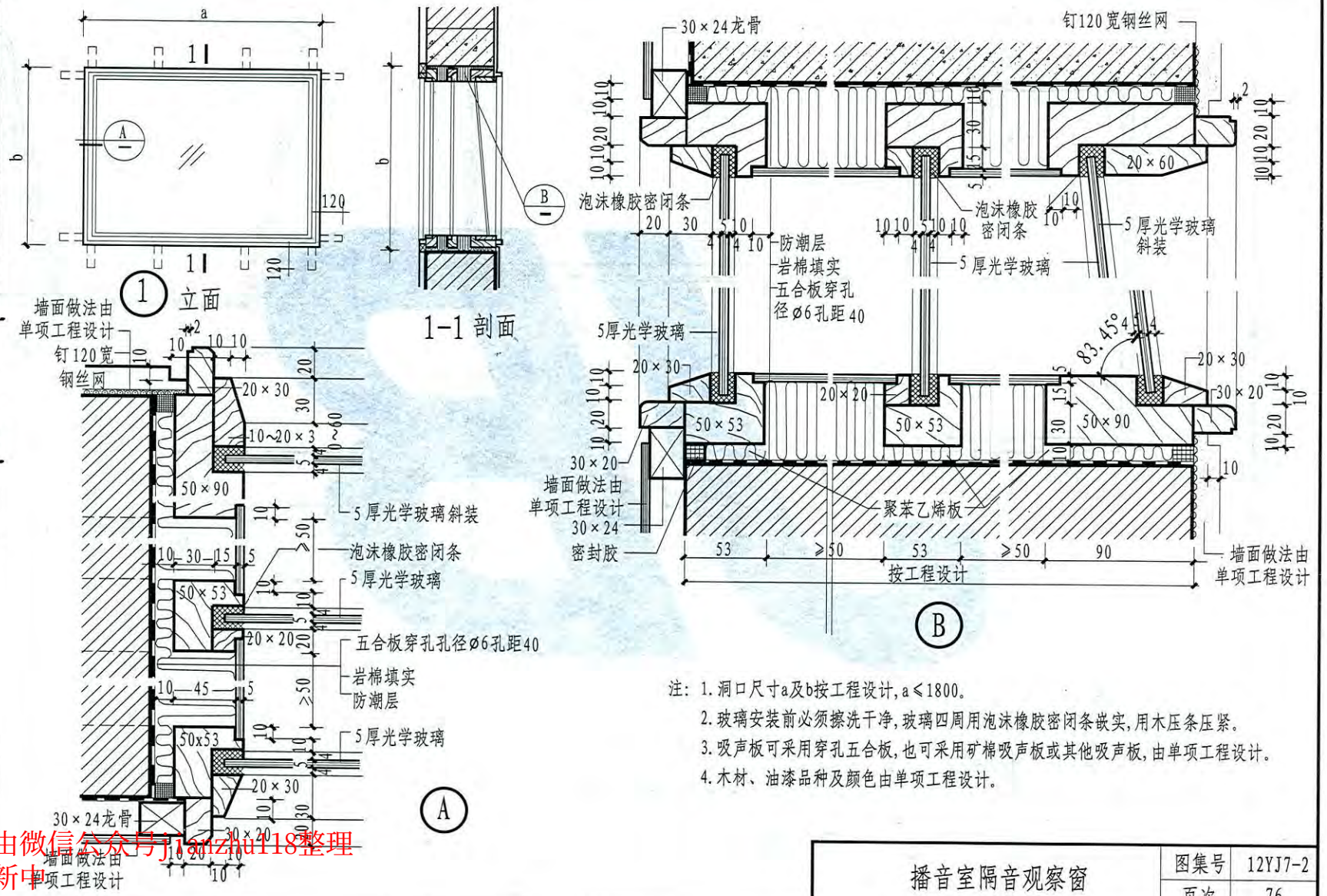

注：1. 洞口尺寸a及b按工程设计，a≤1800。

2. 玻璃安装前必须擦洗干净，玻璃四周用泡沫橡胶密闭条嵌实，用木压条压紧。

3. 吸声板可采用穿孔五合板，也可采用矿棉吸声板或其他吸声板，由单项工程设计。

4. 木材、油漆品种及颜色由单项工程设计。

制图	崔怀列	设计	崔怀列	校对	孙丽	审核	王妍

播音室隔音观察窗	图集号	12YJ7-2
	页次	76

本资料由微信公众号jianzhu118整理
持续更新中

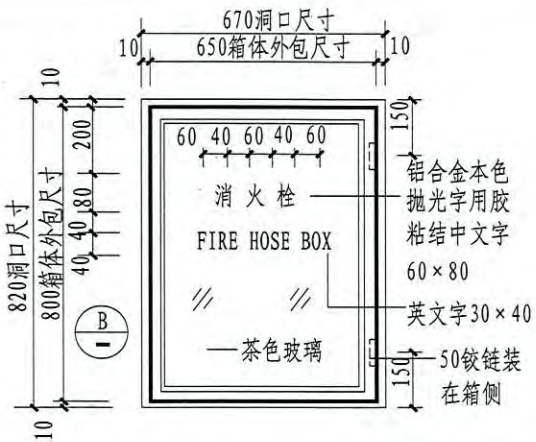

① 立面

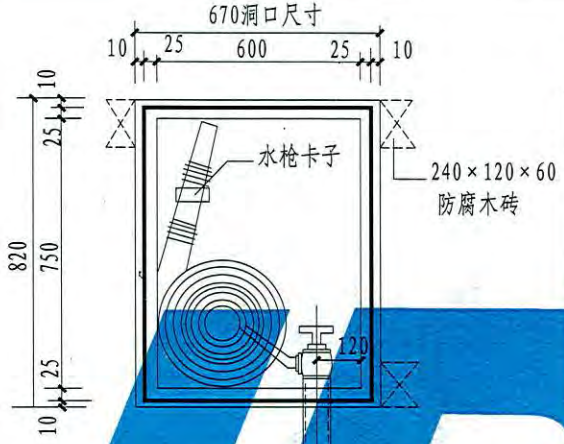

② 箱体立面

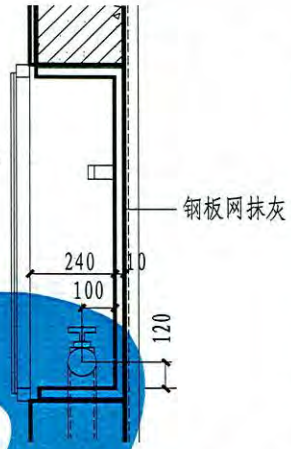

ⓐ 240墙嵌墙式

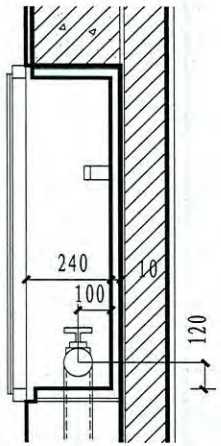

ⓑ 370墙嵌墙式

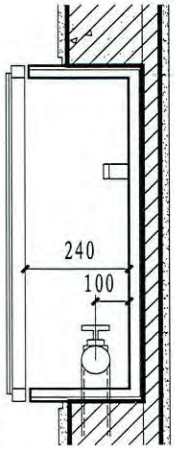

ⓒ 240墙半嵌墙式

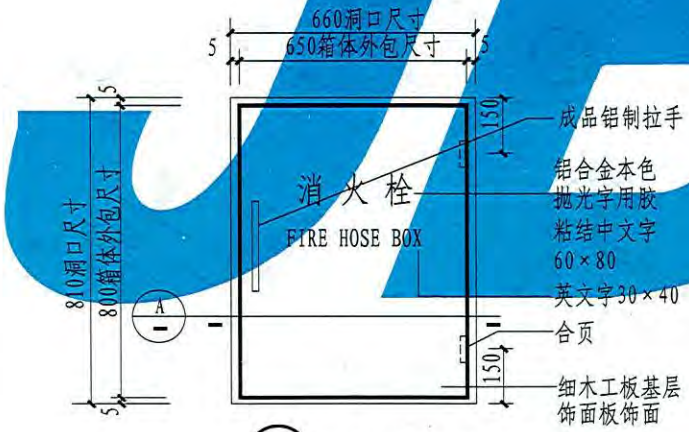

③ 木质消火栓暗门立面

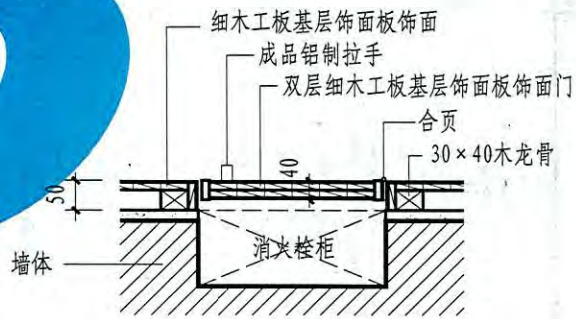

Ⓐ 木质消火栓暗门详图

注：1. 消火栓箱体外表面嵌墙部分刷防水涂料一道。
2. 消火栓暗门外表必须有明确的消火栓标识，且安装把手。
3. 嵌墙式消火减弱了墙体耐火极限，但应满足防火要求。

消 火 栓	图集号	12YJ7-2
	页次	77

王 妍	孙 丽	崔怀列	崔怀列
审 核	校 对	设 计	制 图

本资料由微信公众号jianzhu118整理
持续更新中

编号	钢板	钢筋	h
M1	-50×50×5	2ø8	80
M2	-60×60×5	2ø8	80
M3	-80×80×6	2ø8	100
M4	-100×100×6	2ø8	120
M5	-120×120×6	2ø8	120

编号	角钢	钢筋	h	L1	L2	W
M6	-50×5×5	2ø8	45	20	30	40
M7	-60×60×5	2ø8	45	20	30	50
M8	-50×100×5	2ø8	45	20	30	40
M9	-60×100×5	2ø8	45	20	30	50
M10	-100×100×6	2ø8	60	50	50	50
M11	-120×120×6		60	50	50	110

编号	角钢	钢筋	h	L
M12	L30×30×3	ø8	50	100
M13	L50×50×5	ø8	50	100
M14	L60×60×6	ø10	60	120

编号	角钢	钢筋	L	h	h1
M15	L30×30×3	ø8	100	50	30
M16	L50×50×5	ø8	100	50	30
M17	L60×60×6	ø8	100	60	30

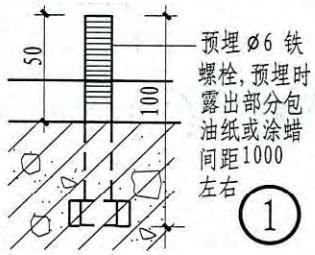

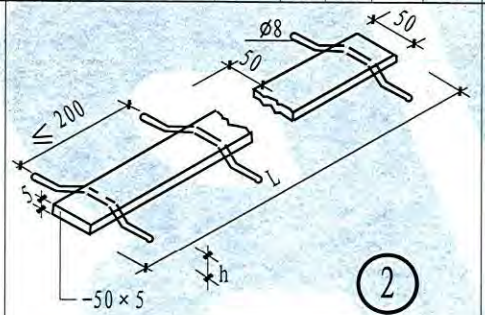

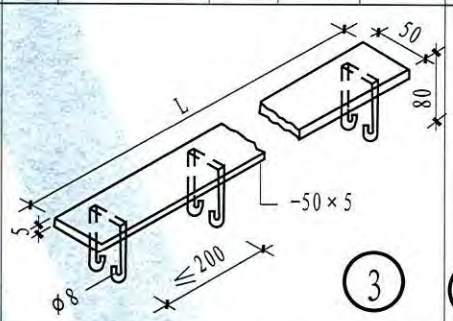

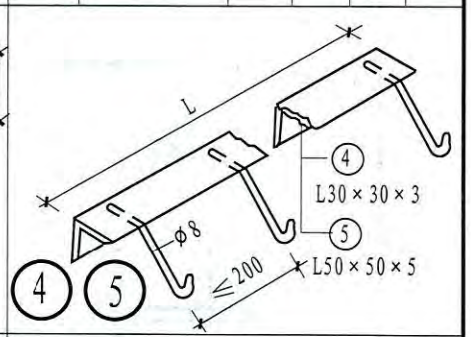

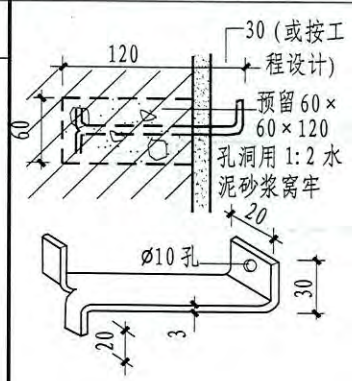

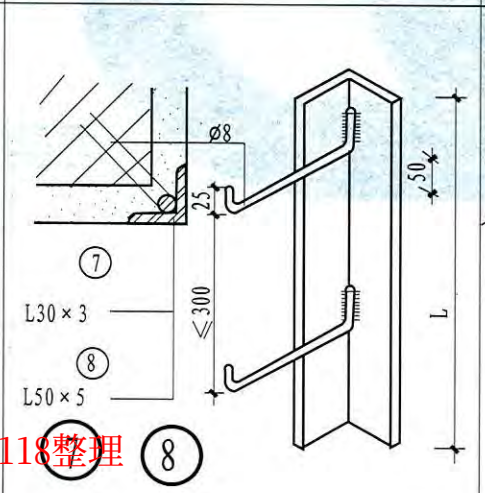

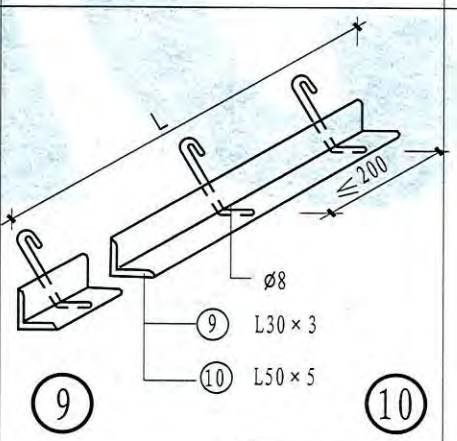

注：1. 本图所有预埋件适用于建筑配件中的构造预埋件，结构受力预埋件不在此范围。
2. 本图预埋件是在无条件采用钢制膨胀螺栓、塑料胀管、射灯等安装方式情况下使用。
3. 长度L按工程设计。

王妍	审核	孙丽	校对	崔怀列	设计	崔怀列	制图

预埋件	图集号	12YJ7-2
	页次	78

本资料由微信公众号jianzhu118整理
持续更新中

制图	崔怀列	设计	崔怀列	校对	孙丽	审核	王妍

钢制膨胀螺栓说明

钢制膨胀螺栓用来代替混凝土和砖墙内的预埋铁件，以固定荷载较重的管道和设备支架，也可代替螺栓固定各种类型设备，建筑配件之用。

塑料胀管说明

塑料胀管螺丝，在建筑工程中，可代替预埋螺栓，安装建筑配件与墙固定之用。

钢制膨胀螺栓规格

螺栓型号	最小埋深(mm)	螺杆				胀管			附图
		d	d_1	L	L_1	D	L_2	t	
M6	35	6	10	65	30	10	35	12	
M8	45	8	12	80	35	12	45	14	
M10	55	10	14	95	40	14	55	15	
M12	65	12	18	110	45	18	65	20	
M16	90	16	22	150	60	22	90	20	

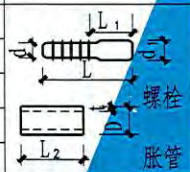

塑料胀管规格

规格	配木螺丝	配铁钉	钻孔直径		
外径×长度	外径×长度	外径×长度	烧结普通砖中	混凝土中	加气混凝土中
ø6×30	ø3.5×30	ø3.5×76	ø 5.5	ø6	ø5
ø8×45	ø4×45	ø4×100	ø 7.5	ø8	ø7
ø9×50	ø4×50	ø4×100	ø 8.5	ø9	ø8
ø10×60	ø5×60	ø5×127	ø 9.5	ø10	ø9
ø12×70	ø7×70	ø5×130	ø11.5	ø12	ø12

钢制膨胀螺栓允许荷载(kg)

材料	≥C15混凝土				
螺栓型号	M6	M8	M10	M12	M16
允许拉力(kg)	240	440	700	1030	1940
允许剪力(kg)	160	300	470	690	1300
最小埋深	350	450	550	650	900
螺栓净直径	4.77	6.47	8.15	9.85	13.6
螺栓净断面积(cm²)	0.18	0.53	0.62	0.76	1.40

塑料胀管螺栓允许荷载(kg)

规格	加气混凝土中		MU7.5 烧结普通砖中			C15 混凝土中
	木螺钉		木螺钉		铁钉	
外径×长度	拉力(kg)	剪力(kg)	拉力(kg)	剪力(kg)	剪力(kg)	拉力(kg)
ø6×30	10		35	60		
ø8×45	15		40	70	60	
ø9×50	18		40	70	60	
ø10×60	20	60	45	80	80	60
ø12×70	30	70	50		100	75

附图

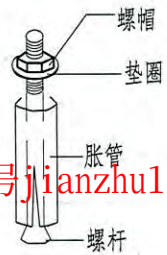

钢制膨胀螺栓，由胀管和螺杆组成，附垫圈螺帽（如图）。

附图

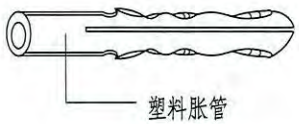

本资料由微信公众号jianzhu118整理
持续更新中

钢制膨胀螺栓、塑料胀管规格和荷载	图集号	12YJ7-2
	页次	79

注：射钉紧固技术，是一种先进的固接技术，它是利用一种专门工具"射钉枪"射入混凝土、砖墙、钢板以及其他类似材料的专门制造的工具，这种钉子分带螺丝扣的和不带螺丝扣的两种（见图），其施工简便、快速、可靠、安全，可广泛应用于建筑各需要固定部位。

射钉型号						射钉型号	基体	被固体	静态负荷		
L.S	L.S	L.S	M.H.L.d	M.H.L.d	M.H.L.d				拉出力	拉脱力	横向负荷
YD22S8	DD32S10	HYD16S8	M4-15-42SJ12	M8-15-32S8	HM8-15-14S10	YD.DD	混凝土 300～400 kg/cm²	硬木25～55厚	300～550	500～600	
YD27S8	DD37S10	HYD19S8	M4-15-52SJ12	M8-20-32S8	HM10-24-15S8			松软材料	300～550	250	
YD32S8	DD42S10	HYD22S8	M6-11-22SJ12	M8-25-35S8				钢 0.5～15厚	300～550	100～600	250～700
YD37S8	DD47S10	HDD19S8	M6-11-27SJ12	M8-30-35S8				铝 0.5～3厚	300～550	100～600	100～600
YD42S8	DD52S10	HDD22S8	M6-11-32SJ12	M8-35-35S8		M4	同上	被固构件	300～550		320～550
YD47S8	DD57S10	HDD27S8	M6-20-27SJ12	M8-24-32S8		M6	同上	被固构件	300～550		400～950
YD52S8	DD62S10	HDD32S8	M6-20-32SJ12	M8-30-32S10		M8.M10	同上	被固构件	300～550		250～1200
YD57S8	DD72S10	适用于木质件、钢质、铝质板固定在混凝土或砖墙，岩石上（带螺纹）。	适用于钉在混凝土、砖墙体、岩石上以固定构件的螺纹射钉。		适用于钉在钢件上以固定构件。	HYD HDD	钢 Qb=45 kg/mm	硬木	650～1000	600	
YD62S8									950～1400	600	
适用于木质件、钢质、铝质板固定在混凝土或砖墙、岩石上（无螺纹）。								钢	1000～1400	200～1200	
								铝	1000～1400	100～650	
						HM8.HM10	10厚以下	被固构件	1000～1800		900～200

在混凝土基体上用射钉（YD.DD.M）型

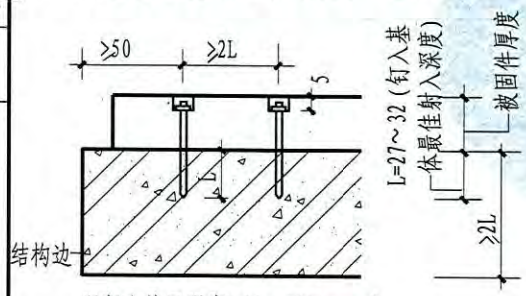

混凝土抗压强度 100～600kg/cm²

在钢质基体上用射钉（HYD.HDD.HM）型

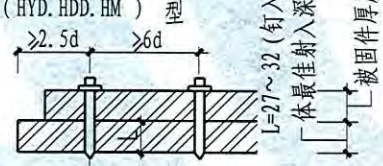

射钉尖端穿出基体背面，拉力最大、效果好.

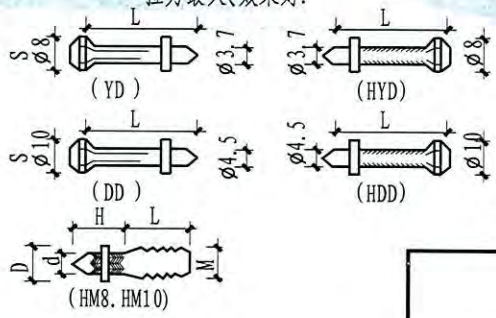

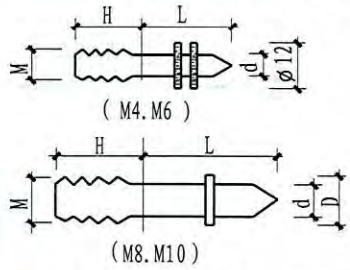

注：1. 射钉射入深度必须符合规定要求，过大时将降低承载能力。

2. 应根据厂家规定和施工指南进行施工，否则将达不到预期效果。

3. 以上静态负荷仅供参考，因基体强度不同被固件材质不同等多种因素都可能产生不同的数值。

在砖砌体等基体上用射钉（YD.DD.M）型

抗压强度为：100～350kg/cm² 范围内的空心砖、灰砂实心砖或硬质砖砌体上，均能能用射钉进行固定. 射钉钉入砖砌体的深度. 一般在 30～50.

本资料由微信公众号jianzhu118整理
持续更新中

射钉规格荷载和应用	图集号	12YJ7-2
	页次	80

王妍 孙丽 崔怀列 崔怀列 制图 审核 校对 设计